Sabina II™

Käyttöohje

Suomi
7EN155103-05
2012-04-17

Koskee seuraavia malleja:

Sabina II EE	Prod. No. 2020003
Sabina II EM	Prod. No. 2020004

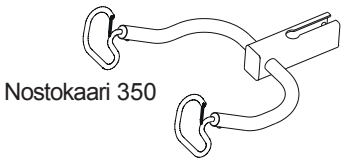

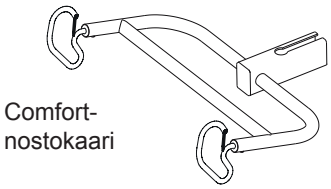

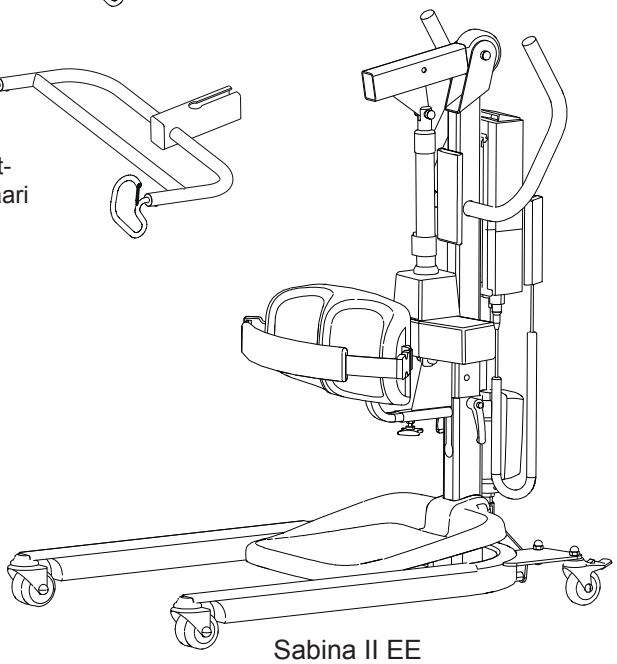

Sabina II EE

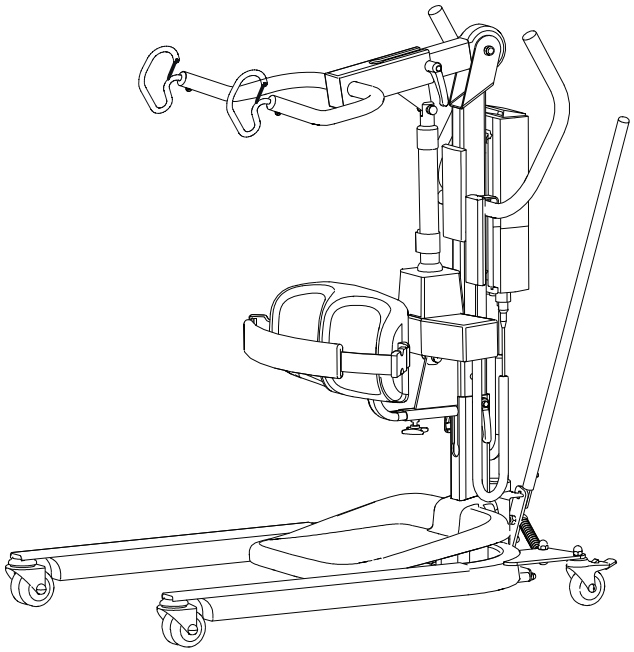

Sabina II EM

Tuotekuvaus

Sabina henkilönostin auttaa nostamaan henkilöitä, joiden on itse hankala nousta seisomaan istuma-asennosta.

Sabina on tarkoitettu käyttäjille, jotka voivat itse olla aktiivisesti mukana nostossa. Seisoma-asennon saavuttamisen jälkeen käyttäjä voidaan siirtää esimerkiksi pyörätuoliin tai kylpyhuoneeseen, ja hän saa siten seisomaharjoitusta siirron yhteydessä.

Sabinaan on saatavana kaksi nostokaarivaihtoehtoa ja useita erilaisia nostoliivejä. Käyttäjän toimintakyky ratkaisee nostokaaren ja nostoliivin valinnan.

Comfort-nostokaarella ja Liko Comfort-liivillä Sabina-nostin nostaa erityisen varovasti eikä paina käsivarsien alapuolta. Tämä yhdistelmä sopii henkilöille, jotka ovat erityisen herkkiä kainaloihin kohdistuvalle paineelle, esimerkiksi toispuoleisesti halvaantuneille.

Käyttäjille joilla on huono tasapaino, suositellaan Sabina-sivutukea, joka antaa käyttäjälle lisävakautta sivusuunnassa nostotilanteessa sekä seisoma-asennossa.

Sabinaa voi rajoitetussa määrin käyttää myös nosto-kankaassa istuvan passiivisen käyttäjän nostamiseen ja siirtämiseen.

Tässä asiakirjassa nostettavaa kutsutaan käyttäjäksi ja auttavaa henkilöä avustajaksi.

△ varoittaa tilanteista, joissa on noudatettava erityistä varovaisuutta.

TÄRKEÄÄ!
Sekä potilasnostimen että nostovälineiden käyttöohjeet on luettava ennen niiden käyttöä. Henkilön nostaminen ja siirtäminen sisältää aina mahdollisen vaaratilanteen. Käyttöohjeiden sisällön täydellinen ymmärtäminen on tärkeää ja vain asiaan perehtyneet avustajat saavat käyttää laitetta. Mikäli kysymyksiä tai epäselvyyksiä ilmenee, pyydetään ottamaan yhteyttä Likoon tai Likon edustajaan.

Sisällysluettelo

Turvaohjeet 2
Tuotetiedot 3
Tekniset tiedot 3
Mittataulukko 4
Asennus 5
Käyttö 7
Akkujen lataus 8
Enimmäiskuormitus 9
Suositeltavat nostovarusteet 9
Sabina-henkilönostimen käyttö istuma-asennosta nostettaessa 10
Sabina-henkilönostimen käyttö passiivisissa nostotilanteissa 13
Nopea vianetsintä 15
Huolto ja kunnossapito 16

△ HUOMIO!
Tämä käyttöohje sisältää laitteen käyttäjälle tärkeitä tietoja.
Kaikkien laitetta käyttävien on luettava käyttöohjeet ja ymmärrettävä niiden sisältö.
Käyttöohjetta on säilytettävä paikassa, jossa se on aina laitteen käyttäjän saatavilla.

Turvaohjeet

Ennen käyttöä on tarkistettava, että:
- nostin on asennettu asennusohjeiden mukaisesti
- nostovarusteet on kiinnitetty kunnolla nostimeen
- akkuja on ladattu vähintään 6 tuntia
- henkilönostimen ja nostovarusteiden käyttöohjeet on luettu
- nostovarusteet on valittu tyypiltään, kooltaan, materiaaliltaan ja malliltaan käyttäjän tarpeita oikein vastaaviksi.

Ennen nostoa on aina tarkistettava, että:
- nostovarusteet ovat ehjiä
- nostovarusteet on valittu tyypiltään, kooltaan, materiaaliltaan ja malliltaan käyttäjän tarpeita oikein vastaaviksi.

- nostovarusteet ovat oikein ja kunnolla käyttäjän päällä, jotta vältytään henkilövahingoilta
- nostovarusteet on kiinnitetty oikein henkilönostimeen
- nostokaaren salvat ovat ehjiä. Puuttuva tai vaurioitunut salpa täytyy aina vaihtaa uuteen osaan.
- nostoliivin/nostokankaan kiinnityslenkit on kiinnitetty oikein nostokaaren koukkuihin, kun nostoliivin/ nostokankaan hihnat ovat kireällä ennen käyttäjän nostamista alustaltaan.
- avustaja varmistaa ettei avustettavalla ole mitään vaaraa kaatua eteenpäin tai mihinkään suuntaan noston aikana.

△ Käytön jälkeen, henkilönostin on varastoitava seinää kohden, ulkopuolisten ulottumattomiin!

△ Käyttäjää ei saa jättää Sabina-henkilönostimeen ilman valvontaa!

Sabina II EM ja Sabina II EE ovat akkreditoidun testauslaitoksen testaamia ja täyttävät luokan 1 laitteiden lääkintälaitedirektiivin mukaiset vaatimukset (MDD 93/42/ETY).

Sabina II EM ja Sabina II EE täyttävät standardien EN ISO 10535:2006, IEC 60601-1, EN 60601-1-2, ANSI/AAMI ES60601-1 ja CAN/CSA C22.2 no 60601-1 vaatimukset.

△ Missään olosuhteissa nostinta ei saa muunnella. Ole yhteydessä Liko/Hill-Romiin.

Erityistä varovaisuutta on noudatettava käytettäessä voimakkaita häiriölähteitä, kuten diatermialaitteita ja vastaavia laitteita esimerkiksi niin, ettei diatermiakaapeleita sijoiteta laitteen päälle tai läheisyyteen. Epäselvissä tilanteissa on neuvoteltava laitevastaavan tai toimittajan kanssa.

Henkilönostinta ei saa käyttää alueella, jossa saattaa olla herkästi syttyviä aineita, esimerkiksi alueella jossa varastoidaan herkästi syttyviä aineita.

Tuotetiedot

Sabina II EE

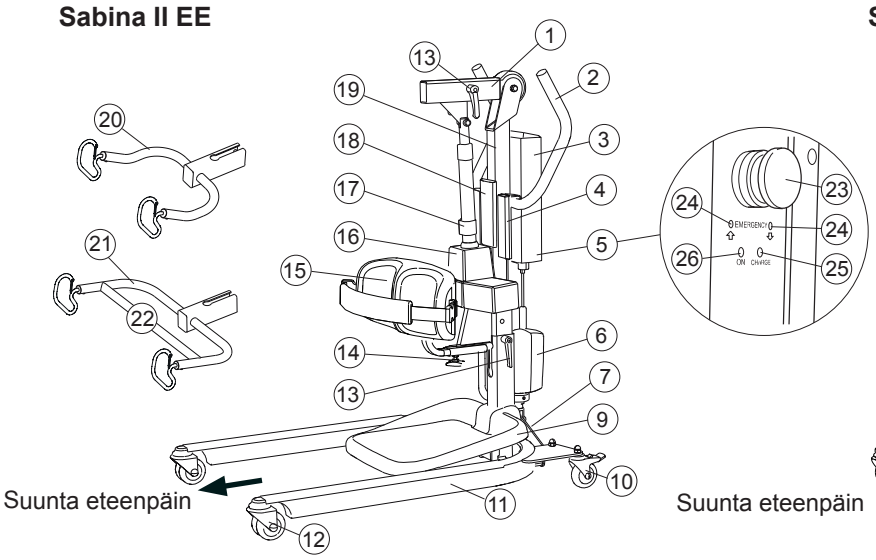

Sabina II EM

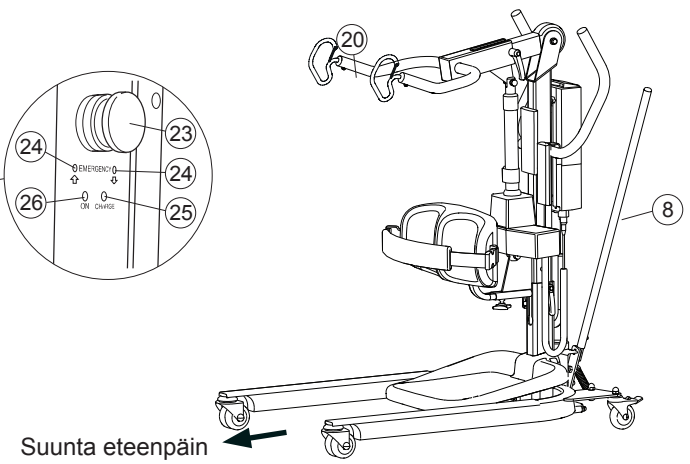

1. Nostovarsi
2. Käsikahvat
3. Akkukotelo
4. Käsiohjaus
5. Ohjauskotelo ja hätäkatkaisija
6. Alustan säätömoottori (EE)
7. Tarra: kertoo puristumisriskin lattiaa vasten (EE)
8. Vipu alustan leveyden säätämiseen (EM)
9. Jalkatuki (siirrettävä)
10. Jarrulla varustettu takapyörä
11. Alusta
12. Etupyörä
13. Lukituskahva
14. Ruuvi jalkatuen säätämiseen
15. Jalkatuki hihnalla
16. Nostomoottori
17. Mekaaninen varalasku hätätilanteessa
18. Pidin lyhyelle käyttöohjeelle, jossa nostokankaiden kokojen värikoodit.
19. Nostopylväs
20. Nostokaari 350
21. Comfort -nostokaari
22. Poikittaistanko (vain Comfort-nostokaaressa)
23. Hätäkatkaisija
24. Sähköinen varalasku/-nostaminen hätätilanteessa
25. Latauksen merkkivalo (Charge = lataa)
26. Latauksen merkkivalo (ON = kytketty)
27. Nostokoukku
28. Turvakoukku nostokaareen

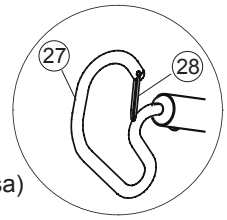

Tekniset tiedot

Maksimi kuorma:	Aktiivinen nostaminen: 200 kg (440 lbs) Passiivinen nostaminen: 150 kg (330 lbs)
Materiaali:	Pulverimaalattua terästä.
Paino:	Kokonaispaino: 45,2 kg (100 lbs) Painavin siirrettävä osa: 22,7 kg (50 lbs)
Pyörät:	Vakiona edessä: 75 mm kaksoispyörä. Vakiona takana: 75 mm lukittava yksittäispyörä.
Jalkalevy:	Irrotettava.
Sääri tuki:	Säädettävissä korkeus- ja syvyyssuunnassa. Irrotettava.
Kääntymissäde:	1180 mm (46.5 inch.)
Varalasku-mekanismi:	Mekaaninen ja sähköinen.
Nostoetäisyys:	Nostokaari 350: 825 mm (32.5 inch.) Comfort-nostokaari: 785 mm (30.9 inch.)
Nostonopeus (ilman latausta):	Nostokaari 350: 54 mm/s (2.13 inch./s) Comfort-nostokaari: 47 mm/s (2.1 inch./s)
Äänitason maksimi:	46 dB(A)
Suojausluokka:	IP X4
Toimintayksikön voima:	2.4 N
Jaksottainen käyttö:	Ajoittainen käyttö 10/90, aktiivinen käyttö maks. 2 min. Ajan ollessa 100, saa aktiivista aikaa olla 10, kuitenkin maks. 2 min.
Akut:	2 kpl 12 V 2,9 Ah venttiiliohjattua suljettua lyijyakkua ns. geeliakkua. Jälleenmyyjä toimittaa uudet akut.
Akkulaturi:	Kiinteä 100-240 V AC, 50-60 Hz, maks. 400 mA latauslaite.
Nostomoottori:	24 V 9,2 A, kestomagnetoitu moottori, mekaanisella turvamekanismilla.
Alustan moottori:	24 V, 5 A, kestomagnetoitu moottori.

Laite on tarkoitettu sisäkäyttöön.

Turvaluokitus tyyppi B, sähköiskuja vastaan.

II luokan laite.

Mittataulukko

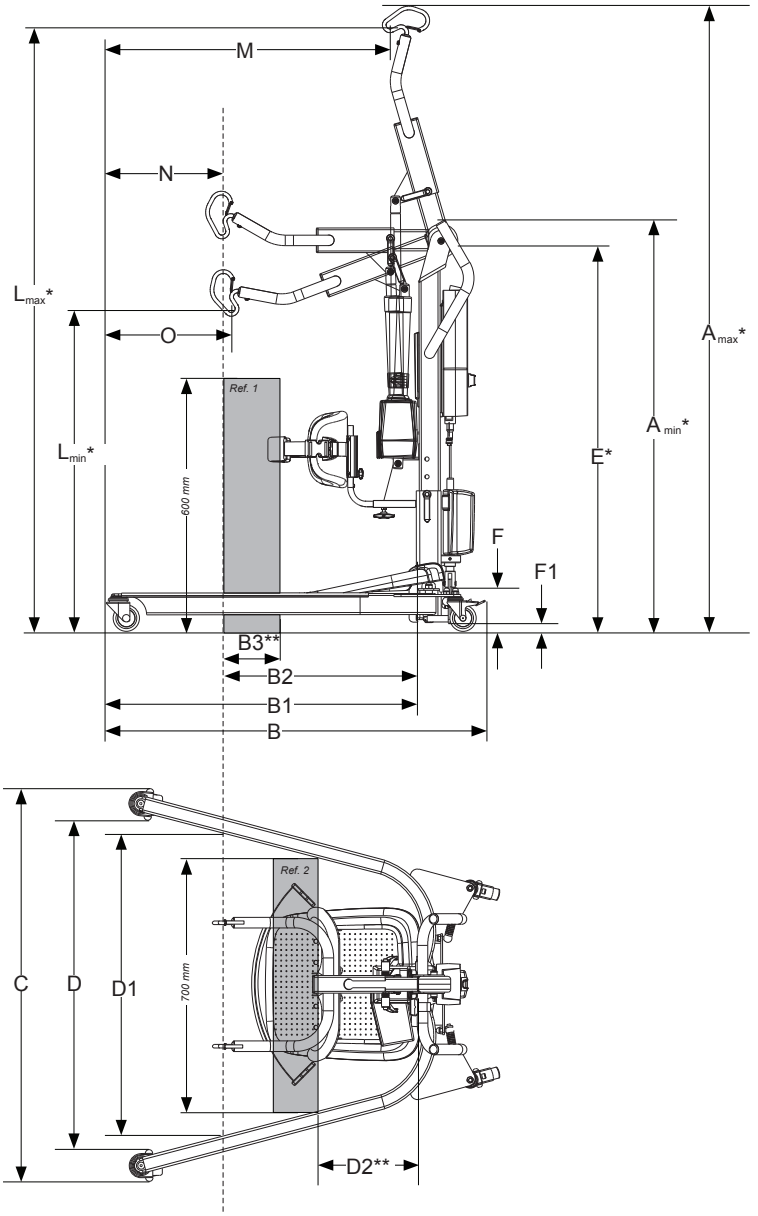

Mittataulukko **(mm.)**

Sabina II EE / EM	A_{min}*	A_{max}*	B	B1	B2	B3	C	D	D1	D2**	E*	F	F1	L_{max}*	L_{min}*	M	N	O
Nostokaari 350	1050	1770	1060	870	590	190	690-1115	530-1005	915	210	900-1000	107	22	1725	800	790	280	310
Comfort-nostokaari	1050	1750	1060	870	555	150	690-1115	530-1005	900	210	900-1000	107	22	1695	810	790	315	340

(inch.)

Sabina II EE / EM	A_{min}*	A_{max}*	B	B1	B2	B3	C	D	D1	D2**	E*	F	F1	L_{max}*	L_{min}*	M	N	O
Nostokaari 350	41.3	69.6	41.7	34.2	23.2	7.5	27.2-44.9	20.9-39.5	36.0	8.2	35.4-39.3	4.2	0.9	67.9	31.5	31.1	11.0	12.2
Comfort-nostokaari	41.3	68.9	41.7	34.2	21.8	5.9	27.2-44.9	20.9-9.5	35.4	8.2	35.4-39.3	4.2	0.9	66.7	31.8	31.1	12.4	13.4

* Mitta vaihtelee asennusvaihtoehdon mukaan. Katso ”Asennusohjeet”, sivu 5. Huomio! Mittataulukko perustuu peruspyöräkokoon. Käytettäessä muita pyöräkokoja, tarkistettava että nostin saavuttaa halutun korkeuden.

** Referenssi mittaustulos Standardin EN ISO 10535:2006 mukaisesti.

Asennus

Ennen asennusta on tarkistettava, että seuraavat osat ovat saatavilla:

- Nostopylväs ja -varsi, Ohjauskotelo, nostovarren moottori
- Nostokaari, jossa turvakoukku ja lukituskahva
- Käsiohjain ja kaapeli
- Akkukotelo ja latauskaapelin alusta
- Lukituskahvalla varustettu alusta (Sabina II EE:ssä alustan säätömoottori)
- Vipu alustan leveyden muuttamiseen (vain Sabina II EM)
- Jalkalevy ja jalkalevyn kehikko
- Sääritukі
- Pussi sisältää latauskaapelin, jatkojohdon ja lyhyen käyttöohjeen.

HUOMIO! Sabina II EM toimitetaan aina varustettuna nostokaarella 350. Sabina II EE:n toimituksessa nostokaari valinnainen: joko nostokaari 350 tai Comfort-nostokaari. Tässä kuvauksessa esimerkkinä on Comfort-kaarella varustettu Sabina.

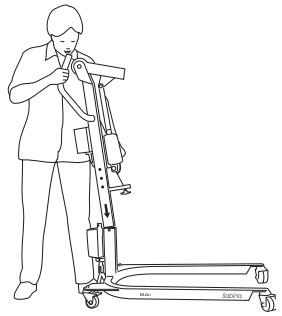

Nostokorkeuden yksilöllinen asettaminen

Käyttäjän pituus	Asento
< 170 cm / 67 inch.	1
160-190 cm / 63-74.8 inch.	2
> 180 cm / 70.9 inch.	3

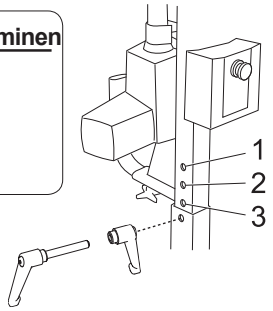

1. Irrota lukituskahva alustasta. Aseta nostopylväs alustan jalkaan.
2. Kun nostopylväs varmistetaan alustaan, voidaan nostokorkeus asettaa kolmeen eri tasoon. Valitse yksi kolmesta aukosta. Asetusvalinta vaihtelee käyttäjän mukaan (katso yllä olevaa kuvaa). Kahden aukon välimatka on 5 cm. Katso mittataulukko sivu 4. Käytä mukana toimitettavaa lukituskahvaa nostopylvään alustaan kiinnityksessä.

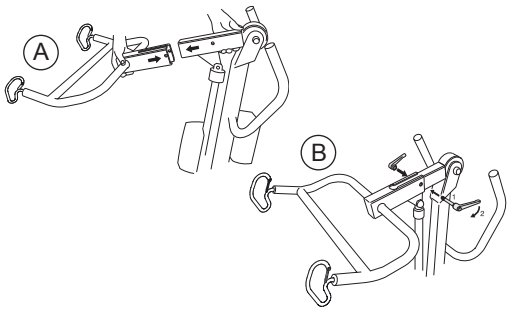

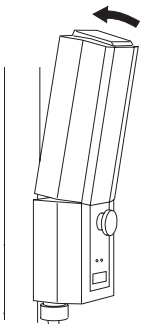

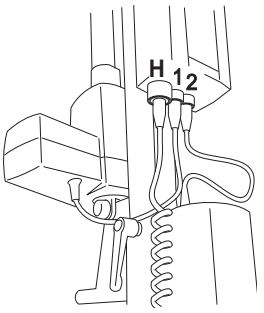

3. A) Irrota lukituskahva nostovarresta. Työnnä nostotanko nostokahvaan koukkujen avoin puoli ylöspäin käännettynä (katso kuva).
   B) Asenna lukituskahva ja kiristä.
4. Aseta akkukotelo ohjauskotelon yläpuolella olevaan kiinnittimeen. Tarkista, että akkusarja kiinnittyy kunnolla (kuuluu naksahdus).
5. Kiinnitä kaapelit seuraavasti:
   - Nostomoottorin kaapeli pistorasiaan 1.
   - Alustan säätömoottorin kaapeli pistorasiaan 2. (vain Sabina II EE).
   - Käsiohjaimen kaapeli, pistorasiaan H.

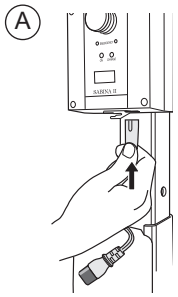

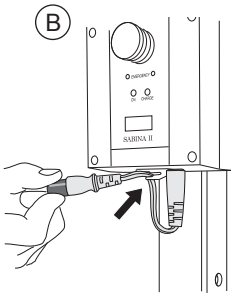

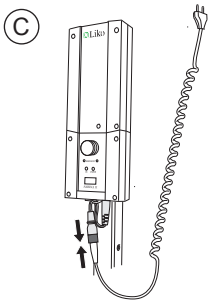

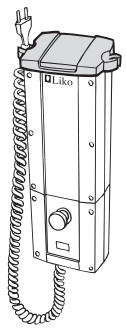

6. A) Kiinnitä latauksen liitäntäkaapeli ohjauskotelon alla olevaan pistorasiaan.
   B) Aseta liitäntäkaapeli vedonpoistajaan.
   C) Kiinnitä latausjohto liitäntäkaapeliin.
7. Asenna latauskaapeli pidike: Kiinnitä akkukotelon etureunaan ja paina takaosaa alaspäin kunnes kuuluu naksahdus.

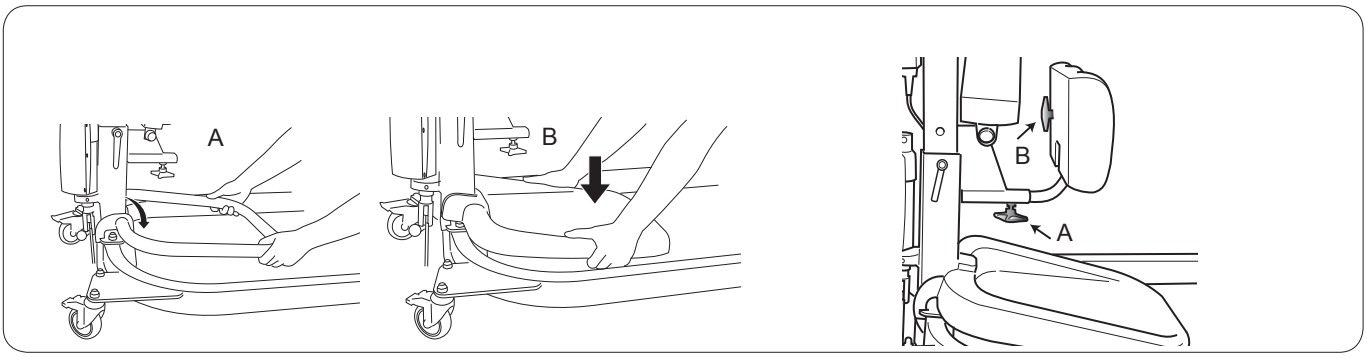

8. A) Kiinnitä jalkalevyn kehikko koukkuun nosto-pylvään alustan kiinnittimen päälle.
   Varmista, että kehikko on kunnolla paikoillaan.
   B) Paina jalkalevy kiinni kehikkoon.

9. Työnnä sääritueen kiinnitin nostopylvään sääritueen kiinnittimeen. Sormiruuvilla A säädetään syvyyttä eli etäisyyttä käyttäjän sääristä.
   Sormiruuvilla B säädetään sääritueen korkeutta.
   Kiristä valitsimet kunnolla säädön jälkeen.

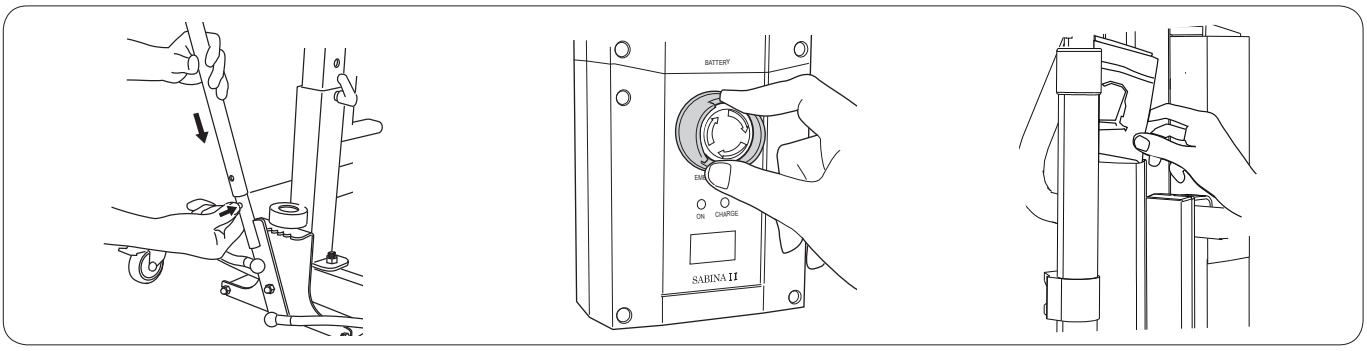

10. Asenna alustan levitysvipu paikoilleen (vain Sabina II EM): Paina pylvään alustan salpaa sormella. Vie vipu paikoilleen. Kierrä vivusta niin, että se lukittuu pylvään jalustan kiinnikkeeseen. Kuuluu naksahdus.

11. Vapauta hätäkytkin kääntämällä nuolien osoittamaan suuntaan.

12. Laita lyhyt käyttöohje nostovarren pidikkeeseen.

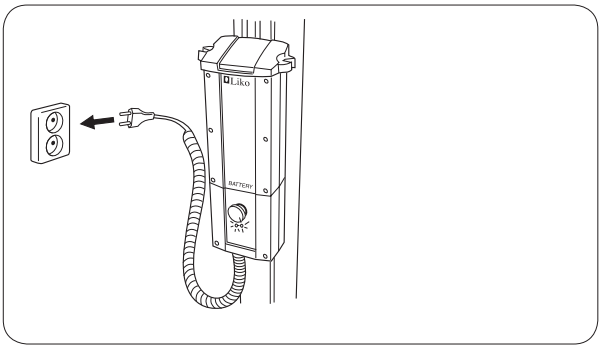

13. Ennen ensimmäistä käyttökertaa, lataa akkuja vähintään 6 tuntia.
    Lisätietoja latauksesta, katso ”Akkujen lataus”, sivu. 8.

Tarkista asennuksen jälkeen, että:

- nostovarren liikkeet vastaavat käsiohjaimen painikkeita
- varalaskumekanismi toimii (mekaanisesti ja sähköisesti)
- alustan avaaminen ja sulkeminen toimii
- pyörien jarrut toimivat
- ohjauskotelon etupuolen merkkivalot palavat latauksen aikana.

Käyttö

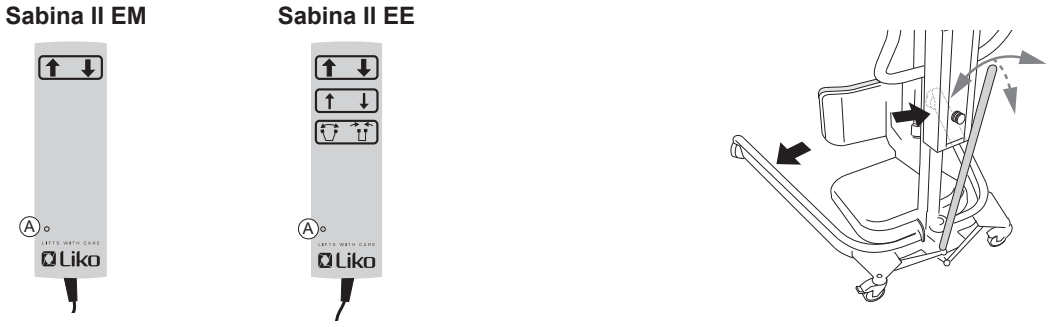

Käsiohjain
Osoitinvalo (A) päällä - lataa nostimen akkua!
Nostoliikettä ohjataan painamalla käsiohjaimen painikkeita. Nuolien liikesuunnat ovat voimassa, kun käsiohjainta pidetään kuvan osoittamalla tavalla.
Nostovarren nostossa ja laskussa: paina ⬆ tai ⬇. Nostoliike pysähtyy kun painike vapautuu. Paksummat nuolet tarkoittavat maksimaalista nopeutta, ohuemmat hitaampaa nopeutta.
Sabina II EE käsiohjaimessa **käytössä** seuraavat toiminnot: hitaampi nostonopeus (ohuemmat nuolet) ja alustan sähköinen leventäminen tai kaventaminen

Manuaalinen jalkatilan levennys (Sabina EM)
Alustan leventäminen tai kaventaminen tapahtuu käsin käsivivulla, joka voidaan asettaa useaan asentoon. Vapauta vipu vetämällä taakse ja säädä alustaa vetämällä vipua sivulle. Kun ote irtoaa, lukkiutuu asento.

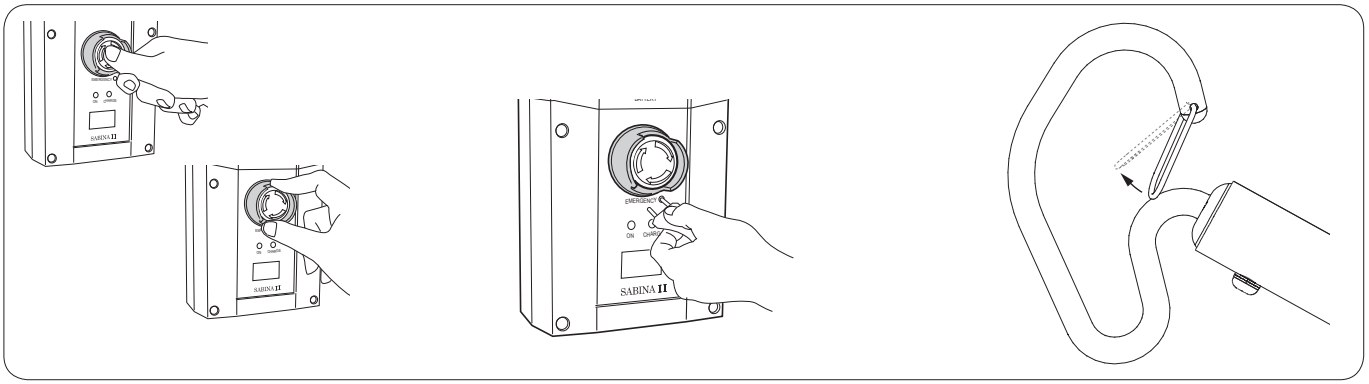

Hätäkatkaisija
Aktivointi: Paina ohjauskotelon punaista painiketta.
Vapauttaminen:
Käännä painiketta nuolien suuntaan, kunnes painike ponnahtaa ylös.

Sähköinen varalasku/-nostaminen hätätilanteessa
Paina kapealla esineellä ohjauskotelon merkittyä aukkoa.

⚠ **Painamisessa käytettävä esine ei saa olla liian terävä, koska se voi silloin vahingoittaa ohjauskoteloa!**

Turvakoukun asennus
Asennuksen jälkeen tarkista, että turvakoukun pidike liikkuu vapaasti nostovarren koukussa.

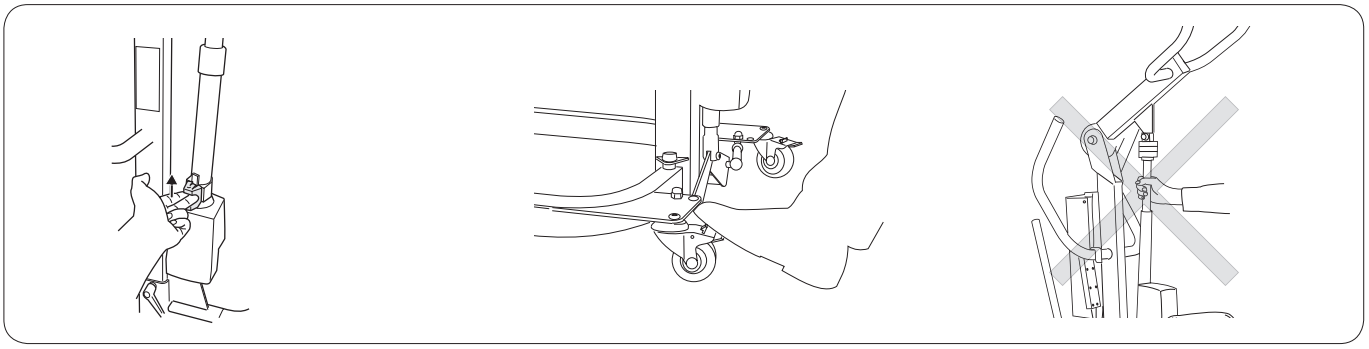

Mekaaninen laskeminen hätätilanteessa
Vedä punaisesta hätälaskuvivusta suoraan ylöspäin. Mekaaninen laskeminen hätätilanteessa toimii vain nostovarren ollessa kuormitettuna, eli silloin kun käyttäjä istuu/seisoo henkilönostimessa. Laskeminen tapahtuu viiveellä.

Pyörän lukitseminen
Takapyörän jarru lukitsee pyörimisen ja kääntymisen. Lukitse pyörä painamalla lukituspoljinta jalalla. Vapauta painamalla pyörän noussutta painiketta.
Käyttäjän passiivisen/aktiivisen noston aikana pyörän on oltava lukitsemattomana, jotta henkilönostinta voidaan siirtää käyttäjän painopisteen mukaan.

⚠ **Henkilönostinta ei saa koskaa siirtää nostomoottorin karasta vetämällä!**

Akkujen lataus

Akkujen lataus

Akkujen lataustason ollessa alhainen ohjauskotelosta kuuluu merkkiääni ja samanaikaisesti käsiohjaimen merkkivalo syttyy. Tämän tapahtuessa on akut vaihdettava mahdollisimman pian. Kapasiteettia on kuitenkin jäljellä vielä muutamaan nostoon. Ohjauskotelossa on näyttö, jossa näkyy todellinen akkukapasiteetti. Kun kaikki kentät ovat mustia, akut on ladattu täyteen. Kun näkyvissä on pistoke (), akut on vaihdettava mahdollisimman pian.

Akkujen lataus ja ylläpito

Enimmäiskäyttöiän ylläpitämiseksi on tärkeää ladata akut säännöllisesti. Suosittelemme akkujen lataamista henkilönostimen käytön jälkeen tai joka yö. Enimmäislataus saavutetaan noin 6 tunnin jälkeen. Kun akut on ladattu täyteen, laturi kytkeytyy automaattisesti pois päältä.

Jos henkilönostinta ei käytetä päivittäin, suosittelemme, että nostin on kytkettynä laturiin tai vaihtoehtoisesti hätäkytkin painetaan virran katkaisemiseksi ja akkutehon säästämiseksi. Tarkista, että akut ovat täyteen ladattu ennen hätäpysäyttimen painamista.

HUOMIO! Henkilönostinta ei voi ladata hätäpysäytyksen ollessa päällä.

HUOMIO! Latauksen aikana ohjauskotelossa palaa keltainen merkkivalo. Keltainen valo sammuu akkujen saavutettua täyden latauksen. Jos lamppu ei ole sammunut 8 tunnin kuluttua, aku on todennäköisesti vaihdettava. Keskeytä lataus ja vaihda akut.

⚠ **Latausta ei saa koskaan suorittaa märkätilassa.**

Vaihtoehtoisia latausmahdollisuuksia

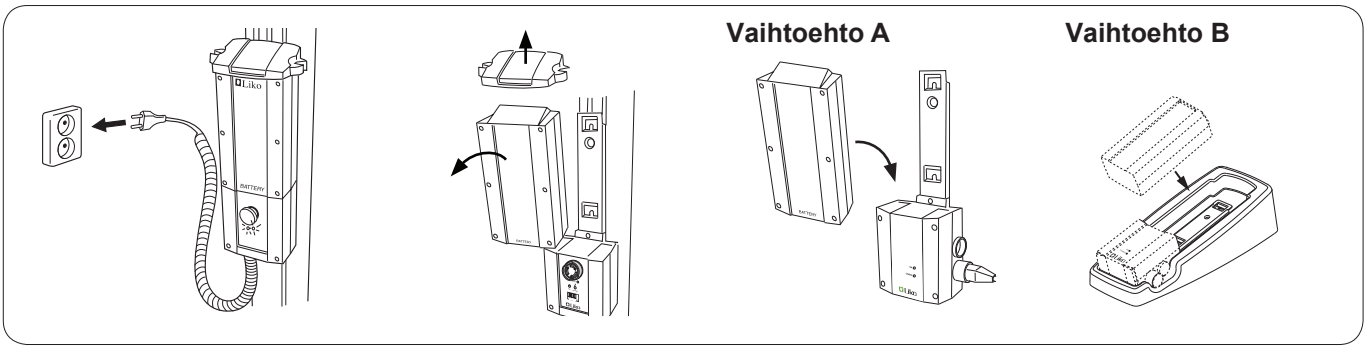

Kiinteä laturi (standardi):

Kytke latauskaapeli sähköpistorasiaan (100-240 V AC). Tarkista, että molemmat valot palavat ohjauskotelossa.
Keltainen valo ilmaisee latausta ja vihreä valo ilmaisee virransyöttöä laturiin.

Jos latauskaapeli on venynyt, se on vaihdettava, jotta estetään vaara kaapelin kiinnijäämisestä ja rikkoutumisesta.

Seinään asennettu laturi tai pöytälaturi:

Irrota latauskaapelin pidike. Ota akkukotelo ohjauskotelosta avaamalla akkukotelon yläpuolen salpa.

Vaihtoehto A. Aseta akkukotelo seinään asennettuun laturiin. Kytke laturi sähköpistorasiaan (100-240 V AC). Tarkista, että molemmat valot palavat ohjauskotelossa. Keltainen valo ilmaisee latausta ja vihreä valo ilmaisee virransyöttöä laturiin.

Vaihtoehto B. Aseta akkukotelo pöytälaturiin.
Kytke laturi sähköpistorasiaan (100-240 V AC). Tarkista, että molemmat valot palavat ohjauskotelossa. Keltainen valo ilmaisee latausta ja vihreä valo ilmaisee virransyöttöä laturiin.

HUOMIO! Henkilönostinta ei saa käyttää, kun latauskaapeli on kytkettynä sähköpistorasiaan.

Sabina II EM ja Sabina II EE noudattavat 2002/96/EC sähkö- ja elektroniikkaromun jätedirektiiviä. Käytetyt akut toimitetaan lähimpään ympäristöpisteeseen kierrätettäväksi tai Likon valtuuttamalle henkilökunnalle.

Enimmäiskuormitus

Nostolaitekokoonpanon eri osilla voi olla erilaisia sallittuja enimmäiskuormituksia: henkilönostimella, nostokaarella, nostoliivillä/nostokankaalla ja muilla mahdollisesti käytettävillä varusteilla.
Nostinkokoonpanon enimmäiskuormitusmäärä on aina eri varusteiden pienin ilmoitettu enimmäiskuormitus.
Tarkista nostolaitteen ja nostovarusteiden merkinnät tai ota yhteyttä Likon edustajaan, jos kysyttävää ilmenee.

Suositeltavat nostovarusteet

△ Käyttämällä muita nostovarusteita kuin seuraavassa esitetyt suositeltavat nostovarusteet voi aiheutua vaaraa.

Seuraavassa on kuvattu Sabina II henkilönostimen yleisesti suositellut nostovarusteet. Tietoja sopivista nostoliiveistä/nostokankaista ja muista nostovarusteista on esimerkiksi esitteessä “Nostovarusteet”.

Lisäohjeita saa myös kunkin nostokangasmallin tai nostovarusteen käyttöohjeista. Lisätietoja Likon valimoimasta saat ottamalla yhteyttä Likon edustajaan tai tutustumalla sivustoomme www.liko.com

Sabina-sivutuki
Sabina-sivutuki on tarkoitettu käyttäjille, joiden tasapaino sivusuunnassa on heikentynyt.
Tuotenro 2027101: sopii Sabina II -malliin, jossa kaksiosainen nostovarsi. (sarjanumero ≥ 402794).
Tuotenro 2027100: sopii vanhemmanmallisiin Sabina-nostimiin, joissa on kiinteä (jakamaton) nostovarsi (sarjanumero ≤ 402793).

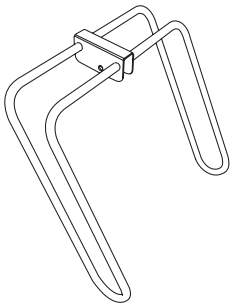

Kantatuki Sabina
Kantatukea käytetään, jos käyttäjän jalat täytyy kiinnittää jalkalevyyn. Mukana jalkahihnat.
△ Sabina jalkatukea käytettäessä on varottava polvikontratiirien liikaa venyttämistä ja/tai polvinivelen yliojentumista.

Tuotenumero 2027011

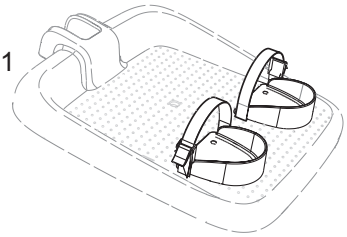

Takamushihnan kiinnike
Tuotenumero 2027007: sopii malliin Sabina II.
Tuotenumero 2027006: sopii vanhempiin Sabina-malleihin, mutta sitä voidaan käyttää myös Sabina II:n kanssa.

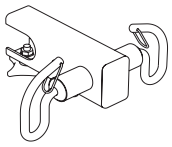

Tuotenumero 2027007

Tuotenumero 2027006

Sabina-takamushihna
Takamushihna on lisävaruste, joka helpottaa noston ensimmäisen vaiheen toimintoja. Takamushihna kiinnitetään sille tarkoitettuun koukkuun ja sillä autetaan käyttäjää nostamaan takamustaan pystyyn noustaessa. Seisoma-asennossa takamushihna voidaan helposti irrottaa, jolloin se ei ole tiellä esimerkiksi wc-käyntien yhteydessä.

Tuotenumero 3591115

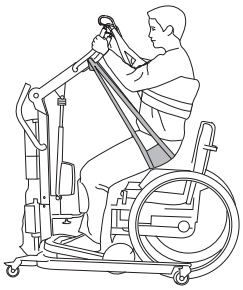

Seinäkiinnitteinen laturi
vaihtoehtoisesti käytettäväksi pöytälaturitelineessä
Tuotenro 2004106

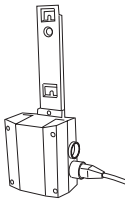

Lisäakku
Tuotenro 2006106

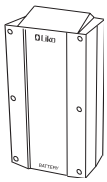

Pöytälaturiteline
ilman laturia ja akkua
Tuotenro 2107103

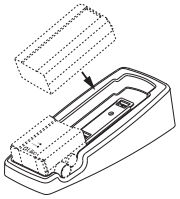

Sabina-henkilönostimen käyttö istuma-asennosta nostettaessa

Sabinaan on saatavana kaksi nostokaarivaihtoehtoa ja useita erilaisia nostoliivejä. Käyttäjän toimintakyky ratkaisee nostokaaren ja nostoliivin valinnan. Tutustu huolella käytettävien nostovarusteiden käyttöohjeisiin. Ennen Sabinan käyttöä on tärkeää säätää nostokorkeus yksilöllisesti, katso sivu 5.

Henkilön seisoma-asentoon nouseminen aktiivisessa nostossa, Sabina varustettu nostokaarella 350

Tälle nostokaarelle suositellaan Liko-nostoliiviä, malli 91 tai Liko-turvaliiviä, malli 93, 94.
Nostokaarta 350 käytettäessä käyttäjän kädet ovat nostoliivin ulkopuolella.
Nostokaari 350 yhdessä turvaliivin malli 93, 94 kanssa antaa käyttäjälle lisätukea nousutilanteessa.

Seuraavassa kuvataan nostoliivin, malli 91, käyttö. Lisäohjeita on luettavissa kunkin nostoliivin käyttöohjeista.

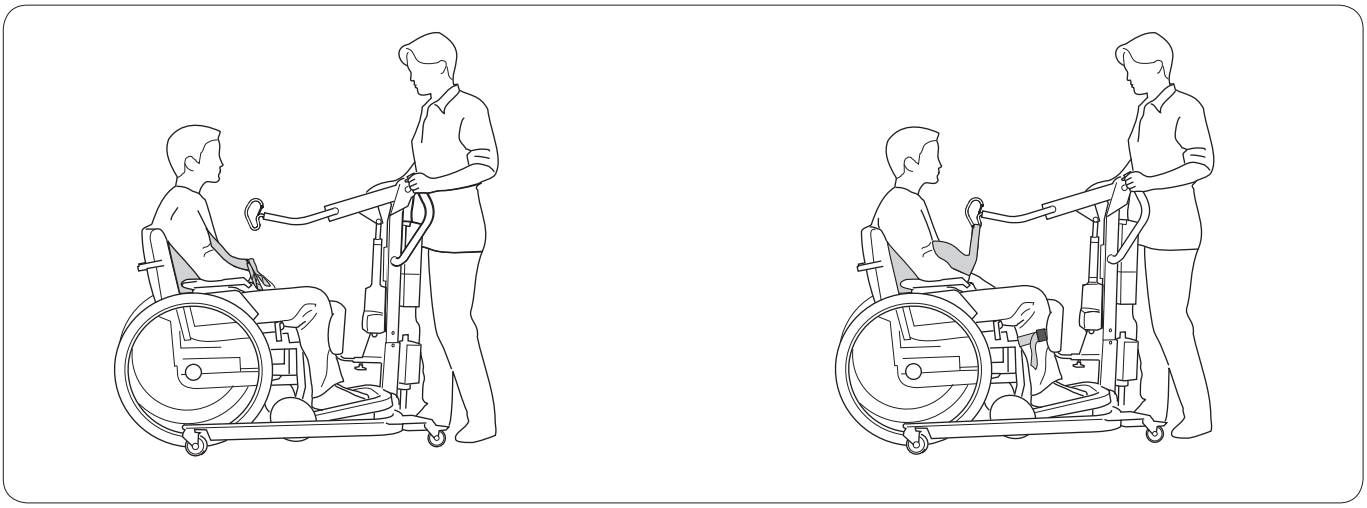

1. Aseta nostoliivi käyttäjän ympärille liivin käyttöohjeen mukaisesti. Sijoita Sabina-nostin käyttäjän eteen. Säädä alustan leveys sopivaksi. Aseta jalat jalkalevyn keskelle sääritueen suuntaisesti. Säädä sääritueen korkeus polvilumpion alle ja syvyys säärtä vasten niin, että tuki tuntuu mukavalle.
2. Kiinnitä nostoliivin silmukat nostotangon koukkuihin. Kiristä pohjehihna paikoilleen.

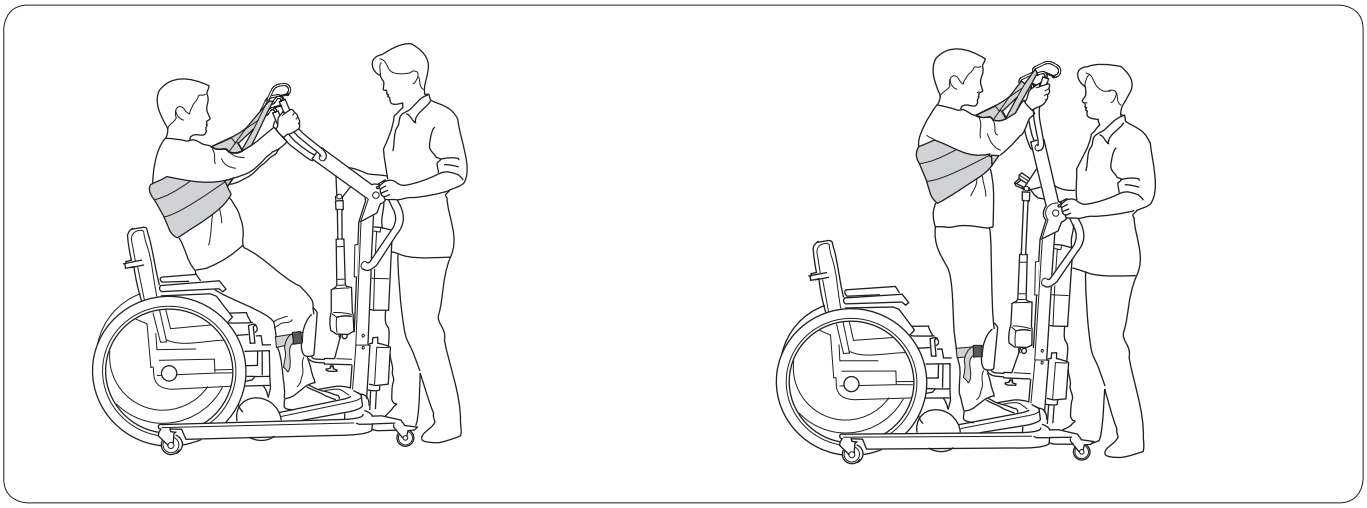

3. Nosta nostotankoa noin 10–20 cm. Käyttäjä ottaa kiinni nostotangosta. Jatka nostoa. Jos käyttäjä nojautuu taaksepäin noston aikana, nouseminen helpottuu ja liivin liukuminen ylöspäin estyy. Nostokorkeus on kokeiltava käyttäjäkohtaisesti.

   ⚠ **Ennen kuin käyttäjä nostetaan alustaltaan, ennen liivin hihnojen kiristyttyä kunnolla, on tärkeää tarkistaa, että hihnat on kiinnitetty oikein nostokaaren koukkuihin.**

4. Parempaa pystyasentoa haluttaessa nostoliikettä jatketaan yläasentoon saakka. Nostaminen voi tuntua epämiellyttävältä siihen tottumattomalta henkilöltä.
   Muista, että Sabina II EE:ssä on kaksi eri nopeutta. Mukavuuden maksimoimiseksi on nostopylväs kiinnitettävä alustan kolmesta kiinnitysaukosta parhaaseen mahdolliseen vaihtoehtoon.
   Katso sivu 5.

Henkilön nouseminen seisoma-asentoon aktiivisessa nostossa, Sabina varustettu Comfort-nostokaarella.

Tälle nostokaarelle suositellaan Liko Comfort-liiviä, malli 95. Tämä yhdistelmä sopii henkilöille, jotka ovat erityisen herkkiä kainaloihin kohdistuvalle paineelle, esimerkiksi toispuoleisesti halvaantuneille. Comfort-liivi on rakenteeltaan sellainen, että nosto tapahtuu selän takaa, käsivarret liivin sisäpuolella. Comfort-nostokaaren kanssa voidaan rajoitetussa määrin käyttää myös Liko-turvaliiviä, malli 93, 94, lähinnä kookkaammille käyttäjille.
Seuraavassa kuvataan Comfort-liivin, malli 95 käyttö. Lisäohjeita on kunkin nostoliivin käyttöohjeissa.

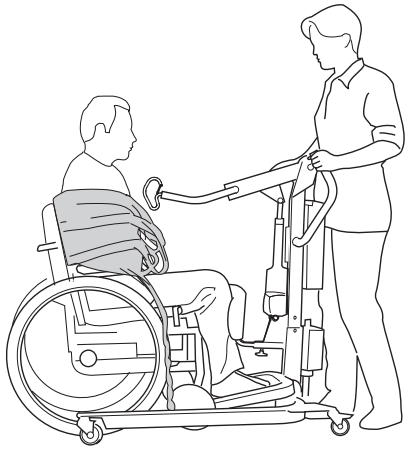

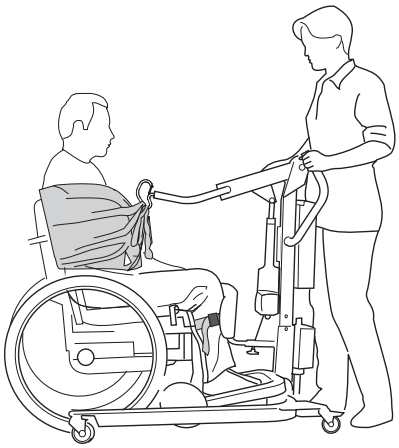

1. Aseta Comfort-liivi käyttäjän ympärille liivin käyttöohjeen mukaan. Sijoita Sabina-nostin käyttäjän eteen. Säädä alustan leveys sopivaksi. Aseta jalat jalkalevyn keskelle sääituen suuntaisesti. Säädä sääituen korkeus polvilumpion alle ja syvyys säärtä vasten niin, että tuki tuntuu mukavalle.

2. Kiinnitä liivin kiinnityssilmukat nostokaaren koukkuihin. Kiristä pohjehihna paikoilleen.

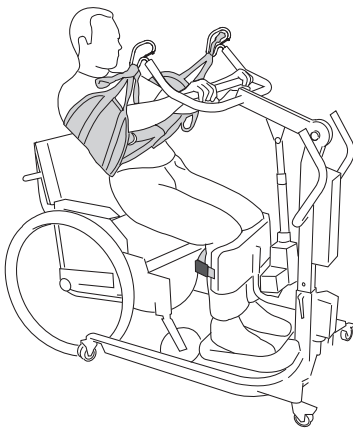

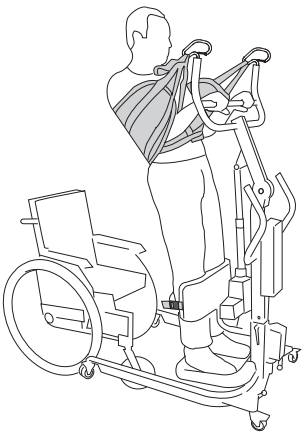

3. Nosta nostokaarta noin 10–20 cm. Käyttäjä ottaa kiinni poikkitangosta. Jatka nostoa. Jos käyttäjä nojautuu taaksepäin noston aikana, nouseminen helpottuu ja liivin liukuminen ylöspäin estyy. Nostokorkeus on kokeiltava käyttäjäkohtaisesti.

   ⚠ **Ennen kuin käyttäjä nostetaan alustaltaan, ennen liivin hihnojen kiristyttyä kunnolla, on tärkeää tarkistaa, että hihnat on kiinnitetty oikein nostokaaren koukkuihin.**

4. Parempaa pystyasentoa haluttaessa nostoliikettä jatketaan yläasentoon saakka. Nostaminen voi tuntua epämiellyttävältä siihen tottumattomalta henkilöltä.
   Muista, että Sabina II EE:ssä on kaksi eri nopeutta. Mukavuuden maksimoimiseksi on nostopylväs kiinnitettävä alustan kolmesta kiinnitysaukosta parhaaseen mahdolliseen vaihtoehtoon.
   Katso sivu 5.

Henkilön nostaminen seisoma-asentoon aktiivisessa nostossa, Sabina varustettu sivutuella

Sabina-sivutuki on tarkoitettu käyttäjille, joiden tasapaino sivusuunnassa on heikentynyt, katso kohta “Suositellut nostovarusteet”, sivu 9. Sabina-sivutukeen on saatavana kaksi nostokaarivaihtoehtoa ja useita erilaisia nostoliivejä. Käyttäjän toimintakyky ratkaisee nostokaaren ja nostoliivin valinnan. Tutustu huolella käytettävien nostoapu-varusteiden käyttöohjeisiin. Seuraavassa kuvataan nostoliivin, malli 91, käyttö nostotangon 350 kanssa.

Noudata ohjeita sivulla 11, jossa on kuvattu täydentäviä tietoja.

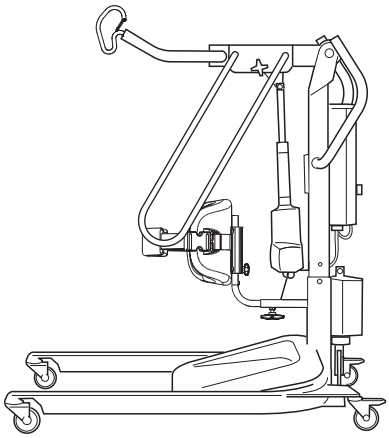

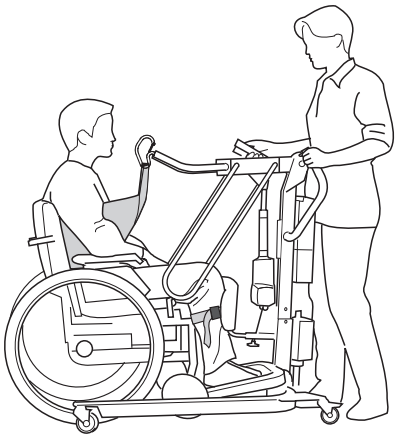

1. Asenna sivutuki Sabinaan sivutuen asennus-ohjeiden mukaisesti.

2. Aseta nostoliivi käyttäjän ympärille liivin käyttöohjeiden mukaan. Kiinnitä liivin silmukat nostotangon koukkuihin. Kiristä pohjehihnat paikoilleen.

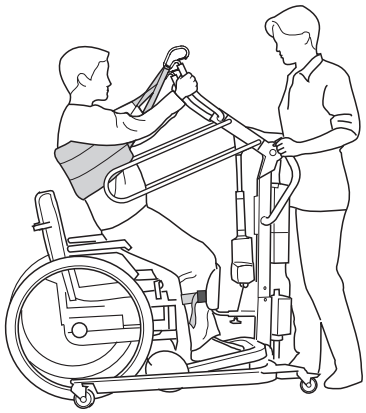

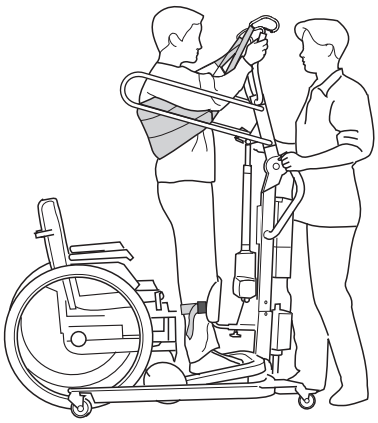

3. Nosta nostokaarta noin 10–20 cm. Käyttäjä ottaa kiinni nostokaaresta. Jatka nostoa. Jos käyttäjä nojautuu taaksepäin noston aikana, nouseminen helpottuu ja liivin liukuminen ylöspäin estyy. Sivutuki antaa hyvän tuen puoliseisovassa asennossa ja estää sivuittaisen liikkeen.

   △ **Ennen kuin käyttäjä nostetaan alustaltaan, ennen liivin hihnojen kiristyttyä kunnolla, on tärkeää tarkistaa, että hihnat on kiinnitetty oikein nostotangon koukkuihin.**

4. Jatka nostamista haluttuun korkeuteen. Sivutuki antaa hyvän tuen seisoma-asennossa.

Ongelmia nostotilanteessa

Käyttäjä ei pääse riittävän pystysuoraan asentoon, mitä asialle voi tehdä?
Joskus kyse on käyttäjän fyysisestä kunnosta, heikentyneistä lihaksista, huonosta lihastonuksesta ja/tai lonkka- tai polvinivelien kontraktuurista. Jotta Sabinan ominaisuuksia voidaan käyttää parhaalla mahdollisella tavalla, on otettava huomioon muutama seikka:

1. Liitä liivi koukkuun lyhyemmällä silmukalla (B).

2. Nosta nostopylvään kiinnitystä Sabinan jalustassa. Katso nostokorkeuden asettaminen, sivu 5.

3. Kokeile pienempää liiviä. Pienempi liivi on lähempänä koukkuja ja seisoessa enemmän pystyasennossa.

Käyttäjällä on ongelmia olla aktiivisesti mukana nousun ensimmäisessä vaiheessa, mitä asialle voi tehdä?
Sabina-takamushihna on lisävaruste, joka sopii käyttäjille, jotka tarvitsevat lisäapua takamuksen nostossa nostomomentin ensimmäisessä vaiheessa. Lisätietoja on kohdassa “Suositeltuja nostoapuvälineitä”, sivu 9 tai Sabinan-takamushihnan käyttöohjeessa.

Sabina-henkilönostimen käyttö passiivisessa nostotilanteessa

Passiivisessa nostossa suosittelemme ensisijaisesti nostokangasmallia, joka ei rajoita liikaa nostokorkeutta. Turvallisuuden ja toimivuuden kannalta on aina tärkeää kokeilla nostoa yksilöllisesti. Käyttäjän toimintakyky ratkaisee nostokankaan ja nostokaaren valinnan.
Huomaa, että enimmäiskuormitus passiivisessa nostossa laskee 200 kg:sta 150 kg:aan, joka johtuu siitä, että jalkalaudalla ei ole kuormaa.

Sabinan käyttö nostokaari 350 kanssa (kaaren leveys 350 mm)
Tälle nostokaarelle suositellaan Liko Original-nostokankaita, mallit 10 and 11, Liko WC-liina, mallit 40, 41, 45, 46 sekä Liko-nostonauhaa.

Sabinan käyttö Comfort-tangon kanssa (tangon leveys 600 mm)
Tälle nostokaarelle suositellaan Liko yleisnostokangasta, malli 00, 02 ja Liko Original-nostokangas, malli 10 ja 11. Lisäohjeita saa kunkin nostokankaan käyttöohjeista tai ottamalla yhteyttä Liko edustajaan.

Passiivinen nostaminen Sabinalla nostokaaren 350 kanssa

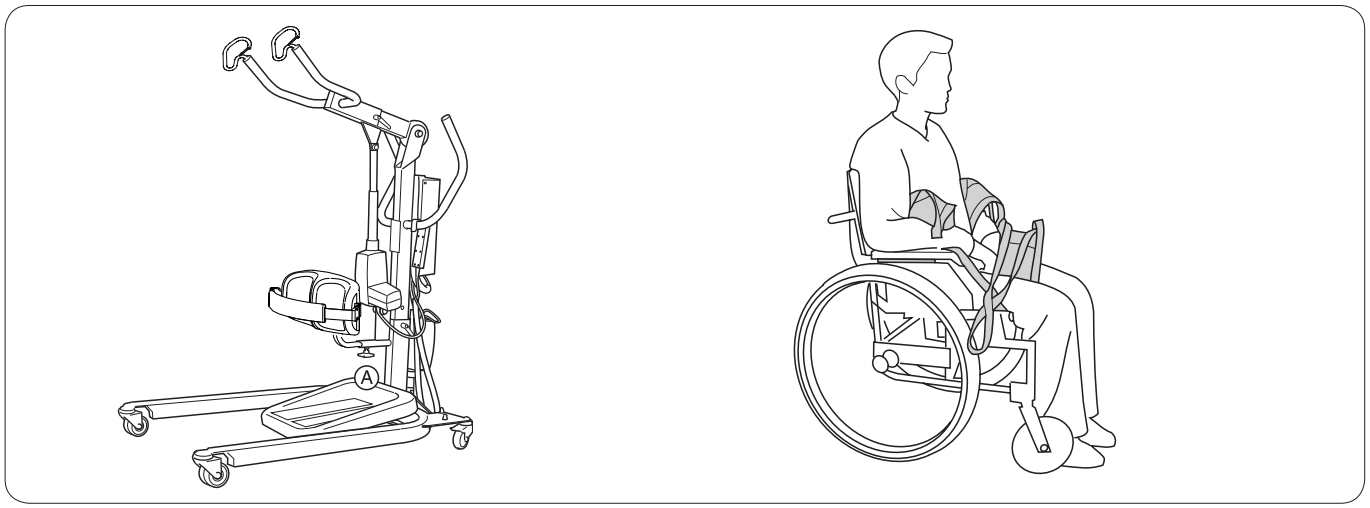

1. Irrota säärituki: Avaa ruuvi A. Vedä säärituki irti. Irrota jalkalevy: Nosta jalkalevy pois. Ota kiinni kehikon etureunasta. Vedä ylös ja nosta jalkatuki alustasta.

2. Pue käyttäjälle sopiva nostokangas, katso edellä. Noudata nostokankaan ohjeita. Tässä on kuvattu Liko WC-liina, malli 40.

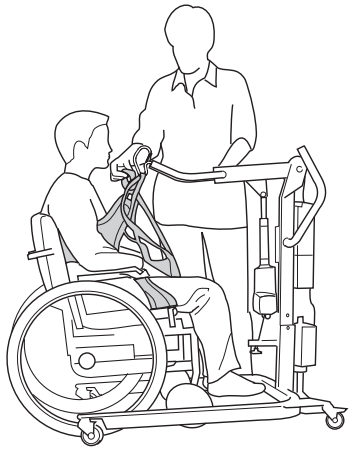

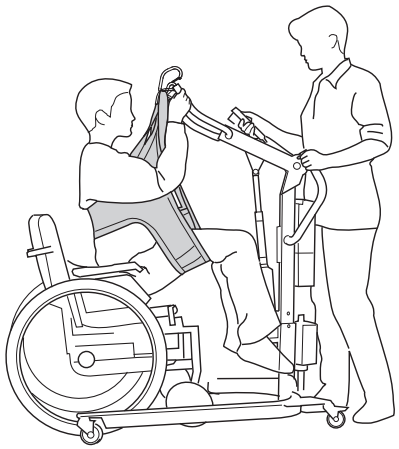

3. Tuo nostolaite käyttäjän eteen. Kiinnitä nostokankaan silmukat nostokaaren koukkuihin. Nostopylvään korkeussäätöä on ehkä säädettävä, katso sivu 5.
   △ Ennen kuin käyttäjä nostetaan alustaltaan, ennen kankaan hihnojen kiristymistä kunnolla, on tärkeää tarkistaa, että nostosilmukat on kiinnitetty oikein nostokaaren koukkuihin.

4. Nosta nostokaari matalimpaan nostossa tarvittavaan asentoon.
   △ Varo, ettei nostoliike nouse niin korkealle, että käyttäjä joutuu liian lähelle nostopylvästä!

△ HUOMIO!
Nostaminen Sabinalla istuma-asennossa ei voi korvata perinteisten nostolaitteiden, Viking, Uno, Golvo tai LikoLight, avulla tehtävää nostoa istuma-asennossa. Toiminto on tarkoitettu tilapäiseksi ratkaisuksi, kun käyttäjä ei pysty aktiiviseen nostoon Sabinan avulla. Jos tarve passiiviseen nostoon jatkuu, suositellaan vaihtamaan nostolaite johonkin edellä mainituista nostolaitteista.

Nopea vianetsintä

Nostolaite ei toimi ylös/alas suunnassa. Jalasten levityslaite ei toimi (sisään/ulos).

1. Tarkista, ettei hätäkatkaisija ole painettuna alas (sivu 7).
2. Tarkista, että ohjauskotelon kaapelit on kytketty oikein (sivu 5).
3. Tarkista, ettei latauskaapeli ole kytkettynä sähköpistorasiaan.
4. Tarkista akkujännite (sivu 8).
5. Tarkista, että akkukotelon kontaktilevyt eivät ole viallisia tai rikkinäisiä.
6. *Jos nostolaite ei edelleenkään toimi tyydyttävällä tavalla, ota yhteys Likon edustajaan.*

Laturi ei toimi.

1. Tarkista, ettei hätäkatkaisija ole painettuna alas (sivu 7).
2. Tarkista, että akkukotelon kontaktilevyt eivät ole viallisia tai rikkinäisiä.
3. *Jos nostolaite ei edelleenkään toimi tyydyttävällä tavalla, ota yhteys Likon edustajaan.*

Nostolaite pysähtyy yläasentoon.

1. Tarkista, ettei hätäkatkaisija ole painettu alas (sivu 7).
2. Käytä merkittyä sähköistä varalaskumekanismia käyttäjän laskemiseen vakaalle alustalle (sivu 7).
3. Käytä merkittyä mekaanista varalaskumekanismia käyttäjän laskemiseen vakaalle alustalle (sivu 7).
4. Tarkista akkujännite (sivu 8).
5. *Jos ongelma jatkuu, ota yhteys Likon edustajaan.*

Jos kuuluu häiriöääniä.

Ota yhteys Likon edustajaan.

Huolto ja kunnossapito

Huolto ja kunnossapito

Ongelmatonta käyttöä varten tietyt kohdat on tarkistettava joka päivä, jolloin nostolaitetta käytetään:

- Tutki nostolaite ja tarkista, ettei ulkoisia vaurioita ole ilmennyt.
- Tarkista lukituskahvojen toiminto.
- Tarkista turvakoukkujen toiminta.
- Tarkista nostoliikkeen (nostaminen/laskeminen) ja alustan toiminta.
- Tarkista, että varalaskutoiminnot (sekä sähköinen ja mekaaninen) toimivat.
- Lataa akut joka päivä, jolloin nostolaitetta on käytetty ja tarkista, että laturi toimii.

Pyyhi tarvittaessa nostin kostealla rievulla, käyttäen lämmintä vettä tai desifiointiainetta.
HUOMIO! Fenolia tai klooria sisältäviä puhdistusaineita ei saa käyttää, sillä ne vahingoittavat polyamidista valmistettuja osia.

⚠ **Nostinta ei saa valaa juoksevalla vedellä.**

Huolto

Sabina-nostin on tarkistettava kuluvilta osiltaan vähintään kerran vuodessa.

⚠ **Korjausta ja kunnossapitoa voi tehdä Likon huoltokäsikirjan ohjeiden mukaan huoltoihin koulutettu henkilö ja korjauksissa on käytettävä Likon alkuperäisiä varaosia.**

Huoltosopimus

Liko-tuotteille on mahdollista sopia huoltosopimus kunnossapitoa ja säännöllisiä tarkastuksia varten.

Oletettu elinikä

Nostimella on 10 vuoden oletettu elinikä, oikein käytettynä, huollettuna ja kunnossapidettynä Likon ohjeiden mukaisesti.

Kuljetus ja säilytys

Hätäkatkaisija tulee olla alaspainettu nostimen kuljetuksen aikana ja silloin, kun nostinta ei pitempään aikaan käytetä. Ympäristössä, jossa nostinta kuljetetaan tai säilytetään, tulee lämpötilan olla 10°C ja 40°C välillä ja kosteuden 30 % ja 75 % välillä. Ilmanpaineen tulee olla 700 ja 1060 hPa välillä.

Kierrätys

Liko-tuotteiden kierrätysohjeet on luettavissa Likon kotisivuilla: www.liko.com

Tuotemuutokset

Likon tuotteita kehitetään jatkuvasti ja sen vuoksi Liko valmistajana pidättää oikeuden itselleen muuttaa tuotteita ilman ennakkoilmoitusta. Ota yhteys Algol-Trehabiin, kun haluat lisäinformaatiota, neuvoja tai mahdollista tuotteiden tuotteiden uudelleen päivitystä.

Valmistettu Ruotsissa

Likolla on laatukäsikirja ISO 9001 mukaan ja sitä vastaava käsikirja, joka on annettu lääkintäteknisille yrityksille ISO 13485. Likolla on ympäristösertifiointi ISO 14001:n mukaan.

© Copyright Liko AB 2012-04

Liko
A Hill-Rom Company

www.liko.com

Valmistaja:
Liko AB
Nedre vägen 100
SE-975 92 Luleå
Sweden
info@liko.se

Maahantuoja:
Algol-Trehab Oy
Karapellontie 6
02610 Espoo
puh. 09- 5099 331
fax. 09-595 006
Sähköposti: algol-trehab@algol.fi
Internet: www.algoltrehab.fi