R82® by Etac

max 110 kg
(242.50 lb)

Swan Curo User Manual

EN 12182
ISO 17966

2023-01-rev.2.0

MD CE
etac.com

Swan Curo User Manual

	3	ENGLISH DEUTSCH	20–22 23–28
	4	NEDERLANDS DANSK	29–32 33–35
	5	NORSK SVENSKA	36–38 39–41
	6	SUOMI ESPAÑOL	42–44 45–48
	7	FRANÇAIS ITALIANO	49–52 53–56
	8	PORTUGUÊS PORTUGUÊS DO BRASIL	57–60 61–64
	9	РОССИЯ POLSKI	65–70 71–75
	10	ČESKY 中國	76–78 79–81
	11	日本 ΕΛΛΗΝΙΚΗ	82–86 87–91
	11		
	12		
mm (inch) kg (lb)	16		
	19		

Swan Curo size 1	Swan Curo size 2
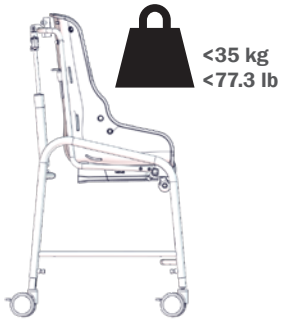	
Swan Curo size 3	**Swan Curo size 4**
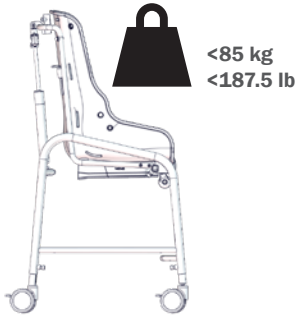	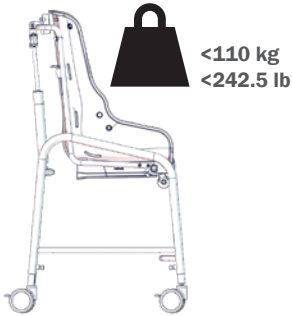

1.

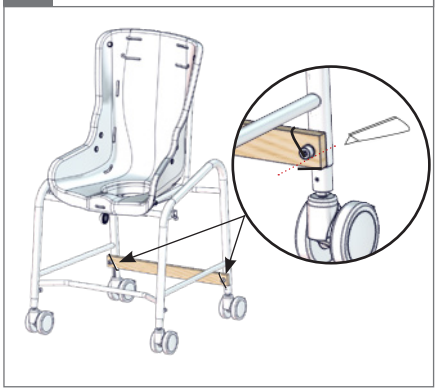

2.

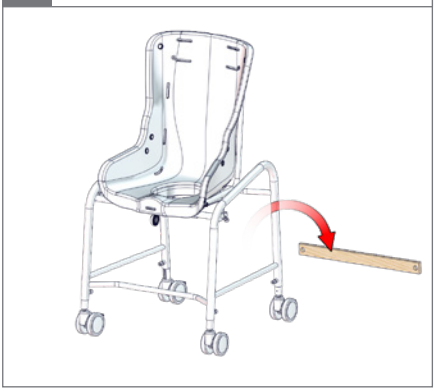

3.

1.

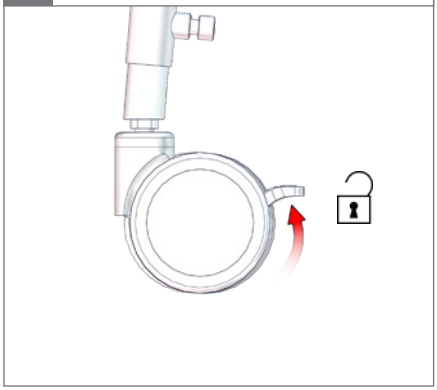

2.

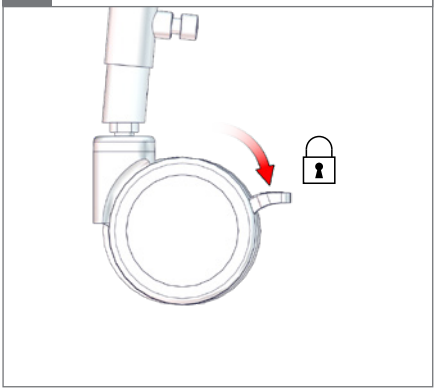

1. ⬡ 6 mm

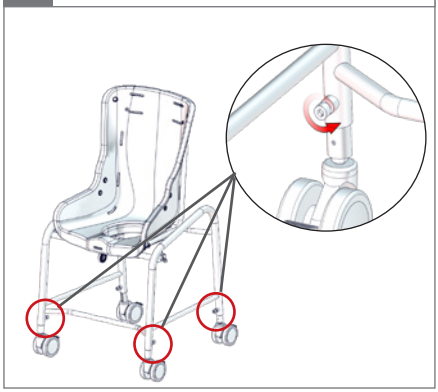

2.

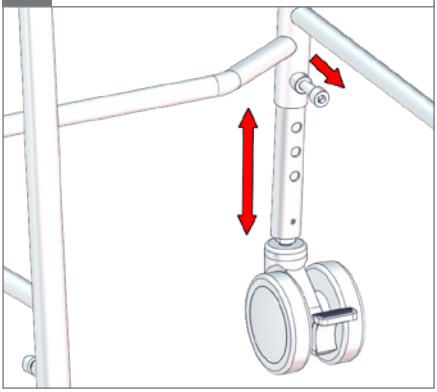

3. ⬡ 6 mm

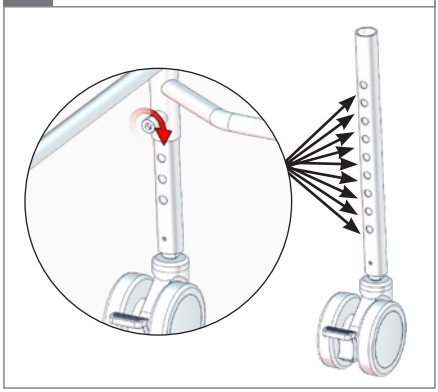

4. ⬡ 6 mm

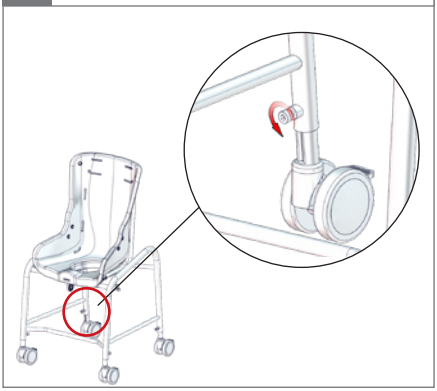

5. ⬡ 6 mm

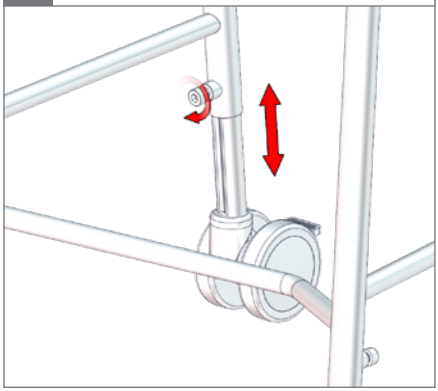

1.

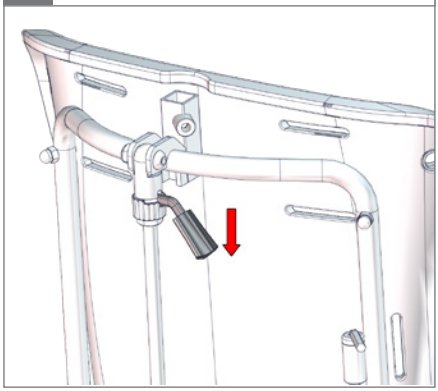

2.

3. 05

4.

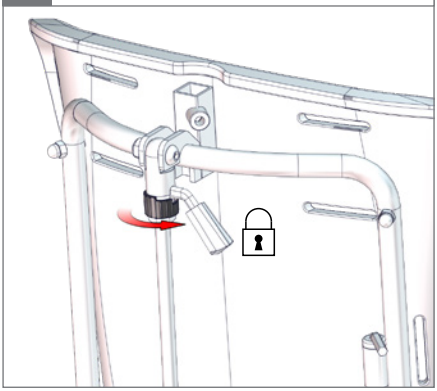

5.

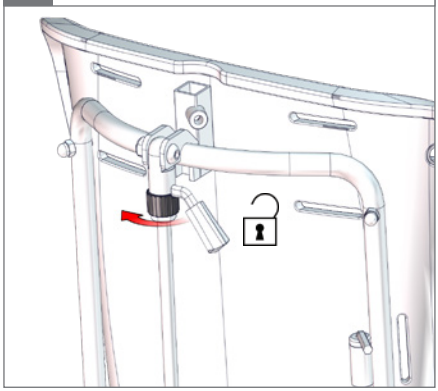

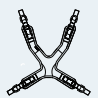

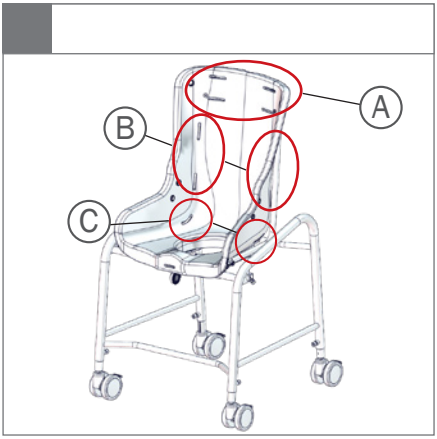

1.

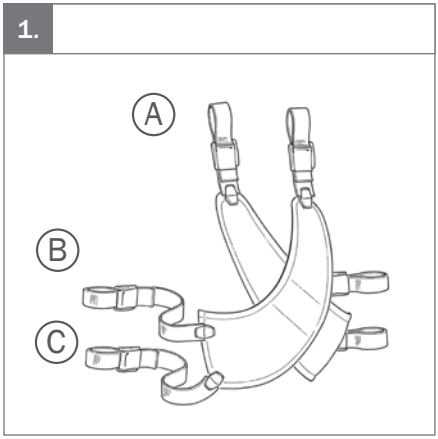

1.

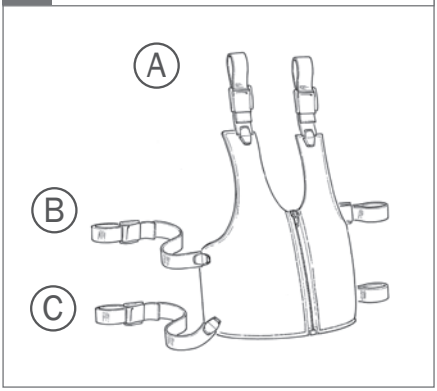

1.

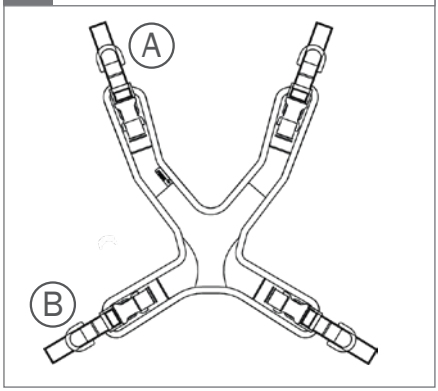

1.

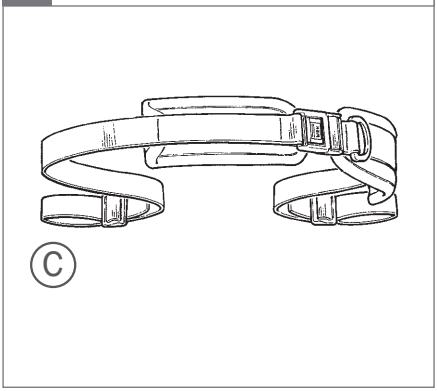

2. 01

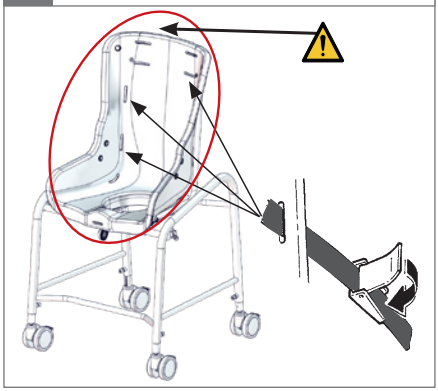

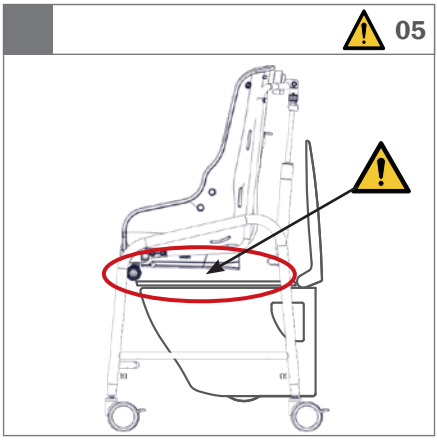
05

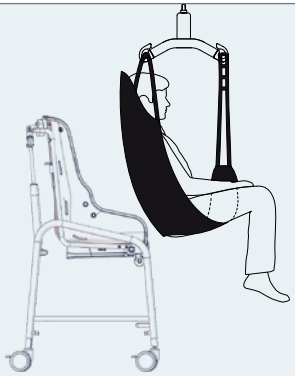

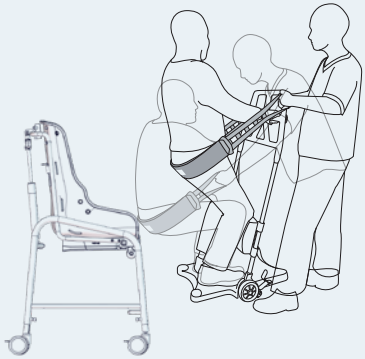

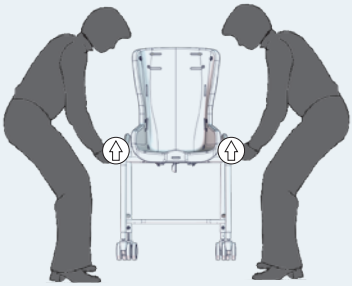

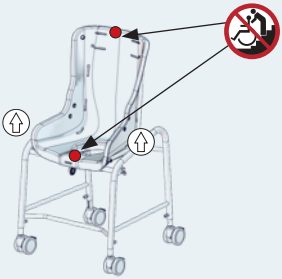

B
A
A
Product: xxxx - Size x
Art. no.: xxxxxxxxx
Max user mass xxx kg
SN XXXXXXX
DMR ver.: XXXX
Mass device: xxx kg
Max rated load: xxx kg
(XX)XXXXXXXXXXXXXX(XX)XXXXXX(XX)XXXXXX
B
R82
by Etac
R82 A/S Parallelvej 3
DK-8751 Gedved
etac.com
Made in XXXXXXX
YYYY-MM-DD

EN: For indoor use

DE: Für den Innengebrauch

NL: Voor binnenhuis gebruik

DK: Til indendørs brug

NO: For innendørs bruk

SV: För inomhusbruk

FIN: Sisäkäyttöön

ES: Para uso en interiores

FR: Utilisation intérieur

IT: Per uso interno

PT: Para utilização em interiores

BR: Para uso interno

RU: Для использования в помещении

PL: Do użytku wewnątrz

CZ: Pro vnitřní používání

SN: 适用于室内使用

JP: 屋内使用

GR: Κατάλληλο για εσωτερική χρήση

EN: Consult instructions. The latest version of the instructions is always available on the Etac website and can be printed in larger sizes.

DE: Siehe Bedienungsanleitung. Die neueste Version der Bedienungsanleitung ist stets auf der Etac-Webseite verfügbar und kann in größeren Formaten ausgedruckt werden.

NL: Raadpleeg de instructies. De recentste versie van de instructies is altijd beschikbaar vanaf de Etac-website en kan in groter formaat worden afgedrukt.

DK: Se vejledningen. Den nyeste version af denne vejledning er altid tilgængelig på Etacs website og kan udskrives i større størrelser.

NO: Se instruksjonene. Den nyeste versjonen av instruksjonene er alltid tilgjengelig på Etacs nettsted, og kan skrives ut i større størrelser.

SV: Se anvisningarna. Den senaste versionen av anvisningarna finns alltid tillgänglig på Etacs webbplats och kan skrivas ut i större storlekar.

FIN: Lue ohjeet. Viimeisin versio ohjeista on aina saatavilla Etacin verkkosivustolta, josta ne voi tulostaa suurempina kokoina.

ES: Consulte las instrucciones. La última versión de todas las instrucciones está siempre disponible y se puede imprimir en tamaños superiores desde la página web de Etac.

FR: Consulter les instructions. La dernière version de celles-ci est toujours disponible sur le site web d'Etac et peut être imprimée en grand format.

IT: Leggere le istruzioni: la versione più recente è sempre disponibile sul sito web Etac e può essere stampata in formato più grande.

PT: Leia as instruções. A versão mais recente das instruções está sempre disponível no website da Etac e pode ser impressa em tamanhos maiores.

BR: Consulte as instruções. A versão mais recente das instruções está sempre disponível no site da Etac e pode ser impressa em tamanhos maiores.

RU: Прочитайте инструкцию. Последняя версия инструкции всегда доступна на веб-сайте компании Etac и может быть распечатана в увеличенном размере.

PL: Należy przeczytać instrukcje. Obowiązująca wersja instrukcji dostępna jest na stronie internetowej Etac, skąd można ją pobrać i wydrukować w większych formatach.

CZ: Přečtěte si pokyny. Nejnovější verze pokynů je vždy dostupná na webu společnosti Etac a lze je vytisknout ve velkém množství.

SN: 请参考说明。最新版本的说明始终可从 Etac 网站获取并以较大字号打印

JP: 手順をご確認ください。手順の最新版は、Etac のウェブサイトからいつでもご利用いただけます。大きなサイズで印刷することもできます。

GR: Συμβουλευτείτε τις οδηγίες. Η τελευταία έκδοση των οδηγιών είναι πάντοτε διαθέσιμη στην ιστοσελίδα της Etac και μπορεί να εκτυπωθεί σε μεγαλύτερα μεγέθη.

EN: Ready for use

DE: Bereit zum Benutzen

NL: Klaar om te gebruiken

DK: Klar til brug

NO: Klar til bruk

SV: Redo för användning

FIN: Valmis käytettäväksi

ES: Listo para usar

FR: Prêt à l'emploi

IT: Pronto per l'uso

PT: Pronto para uso

BR:Pronto para uso

RU: Готов к использованию

PL: Gotowy do użycia

CZ: Připraven k použití

SN: 准备启用

JP: 使用する準備ができて

GR: Ετοιμο για χρήση

EN: Warning: This symbol appears in the User Guide along with a number referring to the instructions below. It draws attention to situations where the product or the user or carer's safety may be in danger
01 = Entrapment Hazards
02 = Tilting Hazards
03 = Transportation in motor vehicles
05 = Squeezing Hazard

DE: Warnung: Dieses Symbol erscheint in der Bedienungsanleitung zusammen mit einer zu den nachfolgenden Anleitungen gehörenden Nummer. Sie lenkt die Aufmerksamkeit auf Situationen, die für das Produkt oder den Betreuer ein Sicherheitsrisiko darstellen können.
01 = Gefahr durch Einklemmen
02 = Kippgefahr
03 = Warnhinweise! - Beförderung in Kraftfahrzeugen
05 = Gefahr durch Quetschen

NL: Waarschuwing: Dit symbool staat in de gebruiksaanwijzing samen met een getal dat naar de hieronder vermelde instructies verwijst. Het vestigt de aandacht op situaties waarin het product, de gebruiker of de veiligheid van derden in gevaar kan zijn.
01 = Gevaar voor beknelling
02 = Kantelgevaar
03 = Vervoer in motorvoertuigen
05 = Gevaar voor samendrukken

DK: Advarsel: Dette symbol vises i brugervejledningen sammen med en nummerhenvisning til nedenstående instruktioner. Det henleder opmærksomheden på situationer, hvor produktet, brugeren eller plejerens sikkerhed kan være i fare
01 = Risiko for fastklemning
02 = Fare for tilt af produkt
03 = Transport i motorkøretøjer
05 = Risiko for klemning

NO: Advarsel: Dette symbolet blir vist i brukerveiledningen sammen med et tall som henviser til instruksjonene under. Det gjør oppmerksom på situasjoner der produktet eller brukerens/omsorgyterens sikkerhet kan være truet
01 = Fare for å bli sittende fast
02 = Vippefarer
03 = Transport i motorkjøretøyer
05 = Klemfare

SV: Varning: Den här symbolen används i handboken tillsammans med ett nummer som hänvisar till instruktionerna nedan. Den uppmärksammar på situationer som kan utgöra en säkerhetsrisk för produkten, användaren eller vårdgivaren.
01 = Risk att fastna
02 = Tipprisk
03 = Transport i fordon
05 = Klämrisk

FIN: Varoitus: Tämä symboli näkyy käyttöohjeessa yhdessä numeron kanssa, joka viittaa jäljempänä näkyviin ohjeisiin. Sen avulla kiinnitetään huomiota tilanteisiin, joissa tuote tai käyttäjän tai hoitajan turvallisuus voi vaarantua.
01 = Juuttumisvaarat
02 = Vaarat kallistettaessa
03 = Kuljettaminen moottorijoneuvoissa
05 = Puristumisvaara

ES: Advertencia: Este símbolo aparece en la Guía del usuario junto con un número de referencia a las siguientes instrucciones. Llama la atención sobre situaciones en las que el producto o el usuario o la seguridad del cuidador pueda estar en peligro
01 = Riesgos de atrapamiento
02 = Peligro de vuelco
03 = Transporte en vehículos
05 = Riesgo de aplastamiento

FR: Avertissement: Ce symbole apparaît dans le guide de l'utilisateur avec un numéro faisant référence aux instructions ci-dessous. Il attire l'attention sur les situations dans lesquelles la sécurité du produit ou de l'utilisateur ou du soignant peut se trouver compromise
01 = Risques de coincement
02 = Risques à la bascule
03 = Transport à bord de véhicules motorisés
05 = Risques de pincement

IT: Avvertenza: Questo simbolo viene utilizzato nel Manuale Utente con un numero di riferimento alle istruzioni riportate di seguito. Richiama l'attenzione alle situazioni in cui la sicurezza del prodotto, dell'utente o dell'operatore potrebbe essere in pericolo
01 = Pericolo di incastro
02 = Pericoli durante la reclinazione della seduta
03 = Trasporto nei veicoli a motore
05 = Pericolo di schiacciamento

PT: Aviso: Este símbolo aparece no Guia do Utilizador juntamente com um número a remeter para as instruções abaixo. Chama a atenção para situações em que possa estar em risco a segurança do produto, do utilizador ou do prestador de cuidados.
01 = Riscos de armadilha
02 = Perigos de basculação
03 = Transporte nos veículos motorizados
05 = Riscos de compressão

BR: Advertência: Este símbolo aparece no Manual do Usuário, juntamente com um número relacionado às instruções abaixo. Ele serve para indicar situações nas quais a segurança do produto, do usuário ou do cuidador possa estar comprometida
01 = Riscos de armadilha
02 = Perigos da Inclinação
03 = Transporte nos veículos motorizados
05 = Riscos de compressão

RU: Предупреждение: Данное обозначение указывается в руководстве по эксплуатации вместе с номером, который относится к нижеприведенным инструкциям. Оно используется для привлечения внимания к ситуациям, в которых существует опасность для изделия, пользователя или лица, осуществляющего уход за пользователем
01 = Риск защемления
02 = Наклонное положение
03 = Передвижение в транспортных средствах
05 = Риск сжатия

PL: Ostrzeżenie: Ten symbol pojawia się w podręczniku obsługi wraz z numerem odnoszącym się do poniższych instrukcji. Zwraca on uwagę na sytuacje, w których bezpieczeństwo produktu, użytkownika lub opiekuna może być zagrożone.
01 = Ryzyko uwięzienia
02 = Zagrożenia przechyłu
03 = Transport w pojazdach silnikowych
05 = Ryzyko zmiażdżenia

CZ: Upozornění: Tento symbol je uveden v uživatelské příručce spolu s číslem odkazujícím na níže uvedené ilustrace. Upozorňuje na situace možného ohrožení bezpečnosti produktu, uživatele nebo pečovatele.
01 = Nebezpečí zachycení
02 = Riziko při naklápění
03 = Přeprava v motorových vozidlech
05 = Nesprávně použití

SN: 警告

在用户指南中该符号同数字一起出现，指示下方所列的各种说明。其目的是唤起对产品、用户或照管者可能处于危险的注意

01 = 卡住危险

02 = 倾斜危险

03 = 汽车运输

05 = 挤压危险

JP: 警告: この記号は、以下の説明を示す番号と共にユーザーガイドに表示されています。これは、製品やユーザーまたは介護者が危険にさらされる状況について、注意を喚起します。
01 = 挟まる危険
02 = 傾斜させる際の危険
03 = 自動車内の輸送
05 = 圧迫の危険

GR: Προειδοποίηση: Αυτό το σύμβολο εμφανίζεται στις οδηγίες χρήσης συνοδευόμενο από έναν αριθμό που αναφέρεται στις παρακάτω οδηγίες. Εφιστά την προσοχή σε καταστάσεις στις οποίες ενδέχεται να υφίσταται κίνδυνος για την ασφάλεια του προϊόντος, του χρήστη ή του φροντιστή
01 = Κίνδυνοι παγίδευσης
02 = Κίνδυνοι ανατροπής
03 = Μεταφορά σε μηχανοκίνητα οχήματα
05 = Κίνδυνος συμπίεσης

EN Correct lifting point

DE: Korrekter Hebepunkt

NL: Correcte techniek van optillen

DK: Korrekt løftepunkt

NO: Riktig løftpunkt

SV: Korrekt lyftpunkt

FIN: Oikea nostopiste

ES: Punto de elevación correcto

FR: Point de levée approprié

IT: Punto di sollevamento corretto

PT: Corrija o ponto de elevação

BR: Ponto de elevação correto

RU: Надлежащая точка подъема

PL: Prawidłowy punkt podnoszenia

CZ: Správný zvedací bod

SN: 请调整吊点

JP: リフティング・ポイントの修正

GR: Σωστό σημείο λαβής

EN: Prohibition: Incorrect lifting points, especially on stairs

DE: Achtung: Ziehen oder heben Sie den Rollstuhl, insbesondere auf Treppen, nicht mit dem Schiebebügel bzw. den Schiebegriffen

NL: Waarschuwing: Onjuiste optilpunten, vooral op de trap.

DK: Forbud: Forkerte løftepunkter, især ved løft på trapper

NO: Forbudt! Ikke dra/løft stolen i kjørehåndtakene, spesielt ikke i trapper

SV: Förbud: Dra/lyft inte stolen genom att hålla i körbygeln, framför allt inte i trappor

FIN: Kielletty: Älä vedä/nosta tuolia työntötangosta, etenkään portaissa

ES: Prohibición: No tire hacia arriba ni levante la silla sujetándola del asa de empuje, especialmente en las escalesras

FR: Interdiction: N'utilisez pas la barre de poussée pour tirer/soulever le fauteuil, notamment dans les escaliers

IT: Attenzione: Non tirare o sollevare la carrozzina con il maniglione di spinta, soprattutto sulle scale

PT: Proibição: Não puxe ou levante a cadeira pelo push de impulso, especialmente em escadas

BR: Proibido: Não puxe ou levante a cadeira pela alça de condução, especialmente em escadas

RU: Запрещено!: Не тяните/поднимайте кресло-коляску за ручку, особенно на ступеньках

PL: Zakaz: Nie ciągnąć/podnosić wózka za uchwyt do prowadzenia, w szczególności na schodach

CZ: Zákaz: Netahejte a nezvedejte podvozek za vzpěru, zvláště ne na schodech

SN: 禁止：不要用推杆拉或提升椅子，尤其在阶梯上时。

JP: 禁止：プッシュブレスを持って、シートを引っ張ったり、持上げたりしないでください。（特に階段使用時）

GR:Απαγόρευση: Μην τραβάτε/ανασηκώνετε το αμαξίδιο μέσω της χειρολαβής ώθησης, ειδικά σε σκάλες

EN: Prohibition: Do not stand on the foot support

DE: Verbot: Nicht auf der Fußstütze stehen

NL: Waarschuwing: Gebruik de voetenplaat niet voor staande transfers

DK: Forbud: Brug ikke fodstøtten som trædeplade

NO: Forbudt!: Ikke bruk fotstøtten som trinn

SV: Förbud: Använd inte fotstödet för stående transport

FIN: Kielletty: Älä seiso jalka tuki

ES: Prohibición: No utilice el reposapies para las transferencias

FR: Interdiction: Ne pas utiliser le repose pieds pour un transfert debout

IT: Attenzione: Non stare in piedi sulla pedana

PT: Proibição: Não utilize o apoio de pés em transferências de pé

BR: Proibido: No utilice el soporte de pie para las transferencias de pie

RU: Запрещено!: Не становитесь на подставку для ног

PL: Zakaz: Nie stawać na płytach podnóżka

CZ: Zákaz : Nepoužívejte podpěry nohou pro převozy vestoje

SN: 禁止：不要使用用於傳輸站立腳支撐

JP: 禁止：フットサポートの上に立って乗り降りしないでください。

GR: Απαγόρευση: Μην χρησιμοποιείτε το πόδι στήριξης για τους όρθιους μεταφορές

EN: Warewashing machine

DE: Spezialwaschmaschine (für Rehaprodukte)

NL: VVaatwasser

DK: Industri-vaskemaskine

NO: Desinfiseringsmaskin

SV: Rengöring av produkten i maskin

FIN: Ei saa pestä pesukoneessa

ES: Máquina de lavado

FR: Machine à laver

IT: Lavastoviglie industriale

PT: Máquina de lavar loiça

BR: Máquina de lavar loiça

RU: Посудомоечная машина

PL: Zmywarka

CZ: Myčka na zdravotní pomůcky

SN: 请勿使用洗碗机清洗

JP: 器具洗浄機

GR: Πλυντήριο εξοπλισμού

EN: Manual cleaning: Keep clean to maintain optimum function

DE: Manuelle Reinigung: Halten Sie das Produkt sauber um eine optimale Funktionstüchtigkeit zu gewährleisten

NL: Handmatige reiniging: Schoonhouden om een optimale werking te behouden

DK: Manuel rengøring: Skal holdes rent for at opretholde optimal funktion

NO: Manuell rengjøring: Holdes rent for å opprettholde optimal funksjon

SV: Manuell rengöring: Håll produkten ren för optimal funktion

FIN: Manuaalinen puhdistus: Puhtaanapito ylläpitää optimaalisen toiminnan

ES: Limpieza manual: Mantenga la limpieza para conservar el funcionamiento óptimo del producto

FR: Nettoyage manuel: Nettoyer régulièrement ce produit pour assurer une utilisation optimale

IT: Pulizia maniale: Mantenere pulito per mantenere un funzionamento ottimale

PT: Limpeza manual: Mantenha o produto limpo para conservar o bom funcionamento

BR: Limpeza manual: Mantenha o produto limpo para sempre contar com sua melhor função

RU: ручная чистка : Поддерживайте изделие в чистоте для поддержания его оптимального функционирования

PL: Czyszczenie ręczne: Utrzymywać w czystości, aby zapewnić optymalne funkcjonowanie

CZ: Czyszczenie ręczne: Udržujte v čistotě a tím zajistěte optimální funkčnost

SN: 手工清洗 ： 做好产品清洁，以维持设备的最优功能。

JP: 手動洗浄： 機能を最適に維持するために常に清潔にしておいてください

GR: χειροκίνητο καθαρισμό: Διατηρείτε το προϊόν καθαρό για να εξασφαλίζετε την άψογη λειτουργία του

mm
(inch)
kg
(lb)

Size 1

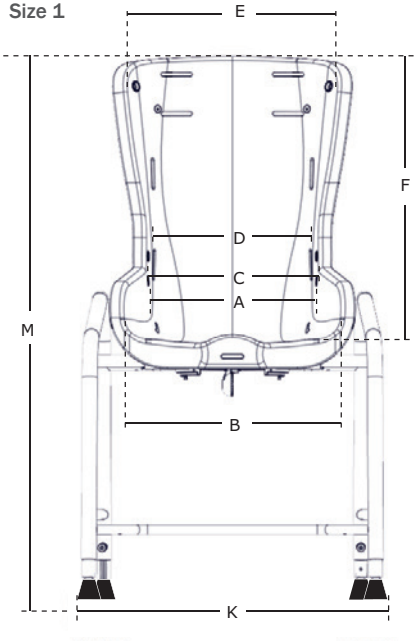

Size 1

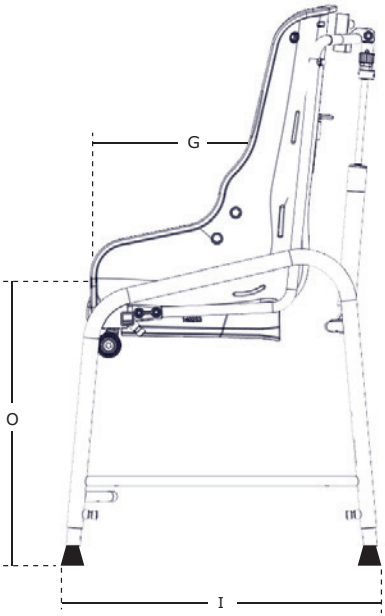

Size 1, 2, 3, 4

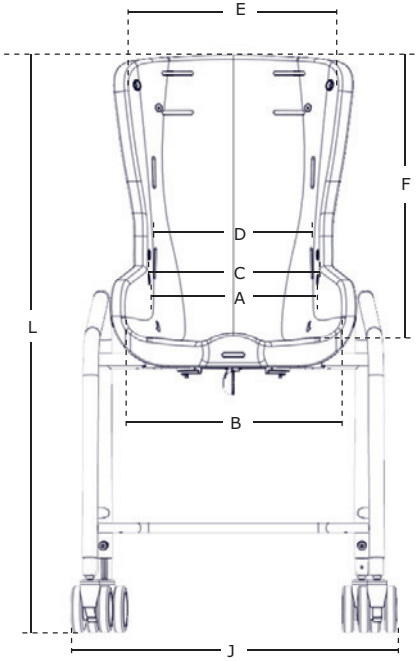

Size 1, 2, 3, 4

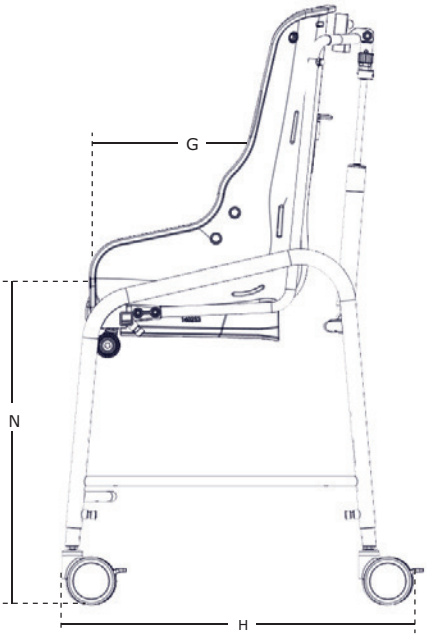

mm (inch) kg (lb)

mm (inch), kg (lb)	1	2	3	4
Effective seat width (A)	220 mm (8¾”)	260 mm (10¼”)	320 mm (12½”)	410 mm (16¼”)
Seat width, front (B)	320 mm (12½”)	355 mm (14”)	425 mm (16¾”)	475 mm (18¾”)
Pelvis width (C)	240 mm (9½”)	275 mm (10¾”)	340 mm (13½”)	420 mm (16½”)
Effective seat depth (G)	265 mm (10½”)	310 mm (12¼”)	400 mm (15¾”)	450 mm (17¾”)
Backrest height (F)	380 mm (15”)	470 mm (18½”)	525 mm (20¾”)	600 mm (23½”)
Seat surface height at front edge, with castors (N)	380–540 mm (15–21¼”)	480–640 mm (19–25¼”)	470–630 mm (18½–24¾”)	465–625 mm (18½–24¼”)
Seat surface height at front edge, without castors (O)	290–450 mm (11½–17¾”)	N/A	N/A	N/A
Back width, top of backrest (E)	270 mm (10¾”)	350 mm (13¾”)	425 mm (16¾”)	490 mm (19¼”)
Back width, bottom of backrest (D)	210 mm (8¼”)	250 mm (9¾”)	315 mm (12½”)	400 mm (15¾”)
Overall width, with castors (J)	500 mm (19¾”)	530 mm (20¾”)	580 mm (22¾”)	655 mm (25¾”)
Overall width, without castors (K)	460 mm (18”)	N/A	N/A	N/A
Minimum turning diameter	1410 mm (55½”)	1640 mm (64½”)	1790 mm (70½”)	1890 mm (74½”)
Minimum distance for turning 180° forward in movement	1205 mm (47½”)	1350 mm (53¼”)	1475 mm (58”)	1600 mm (63”)
Minimum distance for turning 180° allowing for reversing movement	705 mm (27¾”)	820 mm (32¼”)	895 mm (35¼”)	945 mm (37¼”)
Length, with castors (H) outside (low/high) at 0° tilt	495 mm (19½”)/ 555 mm (21¾”)	625 mm (24½”)/ 645 mm (25½”)	680 mm (26¾”)/ 715 mm (28¼”)	680 mm (26¾”)/ 715 mm (28¼”)
Length, without castors (I) outside (low/high) at 0° tilt	400 mm (15¾)/ 425 mm (16¾)	N/A	N/A	N/A
Overall height, with castors (L)	760–920 mm (30–36¼”)	960–1120 mm (37¾–44”)	990–1150 mm (39–45¼”)	1060–1220 mm (41¾–48”)

mm (inch) kg (lb)

mm (inch), kg (lb)	1	2	3	4
Overall height, without castors (M)	670–830 mm (26½–32¾")	N/A	N/A	N/A
Mass device, with castors	8.50 kg (18.8 lb)	10.50 kg (23.3 lb)	11.75 kg (26 lb)	12.75 kg (28 lb)
Mass device, without castors	7.50 kg (16.5 lb)	N/A	N/A	N/A
Maximum user mass	35 kg (77.3 lb)	60 kg (132.3 lb)	85 kg (187.5 lb)	110 kg (242.5 lb)
Maximum rated load, with castors	46 kg (101.5 lb)	73 kg (161 lb)	99 kg (218.3 lb)	125 kg (275.5 lb)
Maximum rated load, without castors	45 kg (99.3 lb)	N/A	N/A	N/A
Aperture (hole dimensions)	DxW 185x125 mm (7¼x5")	DxW 220x150 mm (8¾x6")	DxW 280x180 mm (11x7")	DxW 330x180 mm (13x7")
Aperture with inlay (hole dimensions)	DxW 175x100 mm (7x4")	DxW 210x125 mm (8¼x5")	DxW 270x155 mm (10¾x6")	DxW 320x155 mm (12½x6")
Seat plane angle (tilt)	0° – 20°	0° – 20°	0° – 20°	0° – 18,5°

	9996098105
	9996098106
	9996098107
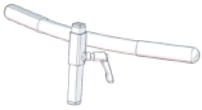	9996098108
	9996098109
	9996098111
	9996098112
	9996098113
	9996098114
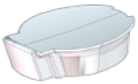	9996098115
	9996098135

SVENSKA

Allmän information

Vi uppskattar att du väljer en ny produkt från R82, en global leverantör av hjälpmedel för funktionsnedsatta barn och ungdomar. För att till fullo kunna dra nytta av alla funktioner och valmöjligheter som den här produkten har att erbjuda rekommenderar vi att du läser denna användarmanual innan du börjar att använda produkten, och att du sparar den för att kunna återkomma till den senare.

Avsett ändamål

Hjälpmedel för toalettbesök, tvätt, bad och dusch för barn och vuxna med funktionsnedsättning.

Indikationer

Produkten kan användas av barn och vuxna med funktionsnedsättning som saknar förmåga att bibehålla en sittande ställning utan hjälpmedel eller för att kompensera för bristande förmåga att bibehålla en stående ställning när de tvättar sig eller duschar. Målgruppen för produkten baseras på funktionsförmåga. Den baseras inte på ett specifikt hälsotillstånd eller ålder.

Användaren är den person som sitter i produkten. Vårdgivaren är den person som hanterar produkten. Lämna aldrig användaren utan uppsikt i denna produkt. Säkerställ att en vårdgivare ständigt har uppsikt över användaren.

Produkten kan användas upprepade gånger under dagen. Mellan användningstillfällena kommer användaren ligga, stå eller sitta i ett annat hjälpmedel eller en konventionell produkt.

Kontraindikationer

Det finns inga kända kontraindikationer.

Försiktighetsåtgärder

Särskild uppmärksamhet ska ägnas åt konfiguration av produkten och användning av tillbehör för användare med:

- Sensoriska funktioner och smärtkänsla gör att man bör överväga en extra kontroll av trycket som orsakas av stödet från produkten och dess tillbehör.
- Nedsatt möjlighet att bibehålla en sittande ställning, använd produkten med tillbehör (t.ex. västar, bälten eller bord).
- Nedsatt förmåga att bibehålla huvudets position, överväg att använda tillbehör som stöder huvudet.

Användningsområden

- Produkten är avsedd för inomhusbruk.
- Denna utrustning är avsedd för användning i hemvårdsmiljö.

Medföljande verktyg:

- 6 mm insexnyckel

CE Deklaration om överensstämmelse

Denna produkt uppfyller kraven i förordningen för medicintekniska produkter (2017/745). Denna produkt uppfyller även kraven i:

- EN 12182
- ISO 17966

CE-märkningen måste tas bort i följande fall:

- Produkten byggs om
- Produkten används för något annat än dess avsedda ändamål
- och försäkran om överensstämmelse
-
- Användning av reservdelar och utrustning som inte är R82-originaldelar

När produkten kombineras med andra produkter får kombinationen inte ändra produkternas avsedda ändamål eller modifiera produkterna på ett sådant sätt att det kan påverka överensstämmelsen med tillämpliga krav. Den person/det företag som ansvarar för kombinationen av produkterna måste säkerställa att tillämpliga krav uppfylls.

Exempel på tillämpliga krav:

- Materialsäkerhet (biokompatibilitet, brandfarlighet), mekanisk säkerhet (stabilitet, klämrisker, sammankoppling), elsäkerhet

Information om återvinning

En uttjänt produkt ska plockas isär och sorteras efter materialslag så att delarna kan återvinnas eller kasseras på rätt sätt. Du kan kontakta din lokala återförsäljare för en exakt beskrivning av varje material. Vänligen kontakta dina lokala myndigheter för information om möjligheterna för återvinning eller ett miljövänligt sätt att kasta använd produkt.

Tillbehör och reservdelar

Det finns flera olika tillbehör till produkten från R82. Tillbehören är anpassade för varje brukares behov. Reservdelar kan fås på begäran. De specifika tillbehören finns på vår webbplats och du kan kontakta din lokala återförsäljare för ytterligare information.

R82 garanti

www.etac.com/support

Information och instruktioner före försäljning

Information och instruktioner före försäljning finns på www.etac.com under din produkt i dokumentavsnittet.

Säkerhet

Skyltar/etiketter, symboler och instruktioner på produkten får aldrig täckas över eller tas bort, utan måste förbli synliga och möjliga att läsa under hela produktens livslängd. Byt ut eller lappa ihop oläsliga eller skadade skyltar/etiketter, symboler och instruktioner omgående. Kontakta din lokala återförsäljare för instruktioner.

Om en allvarligt tillbud uppstår i samband med produkten ska den utan dröjsmål rapporteras till den lokala återförsäljaren och den behöriga nationella myndigheten. Den lokala återförsäljaren kommer att vidarebefordra informationen till tillverkaren.

Vårdare

- Läs igenom User Guide noggrant före användning och behåll dem för framtida behov. Om produkten används felaktigt kan brukaren skadas allvarligt
- Gör alla lägesinställningar för produkten och tillbehören och kontrollera att alla vred, skruvar och spännen sitter fast ordentligt före användning. Förvara alla verktyg utom räckhåll för barn
- Använd alltid korrekt lyftteknik och hjälpmedel som är lämpliga för ändamålet
- Kontrollera produktens stabilitet innan du placerar brukaren i den
- Den här produkten innehåller små delar som kan utgöra en kvävningsrisk om de tas bort från deras avsedda plats.
- Lämna aldrig användaren utan tillsyn i denna produkt. Säkerställ att användaren permanent övervakas av en vårdgivare.
- Vid reparation/byte av delar får endast nya originaldelar och originaltillbehör från R82 användas, och arbetet måste utföras i enlighet med de riktlinjer och intervall som föreskrivs av leverantören
- Avbryt användningen av produkten och kontakta din lokala återförsäljare så fort som möjligt om något inträffar som gör att din produkt från R82 inte känns säker eller om några delar går sönder
- Se till att inga kroppsdelar kläms eller fastnar i de rörliga delarna när de justeras
- Se till att inga kroppsdelar fastnar i öppningar för montering av stöd/tillbehör.
- Se till att inga kroppsdelar fastnar när du placerar produkten över toaletten.
- Aktivera bromsarna innan brukaren placeras i produkten
- Användaren får inte använda produkten när den lyfts från marken
- Alla gasfjädrar ska hållas låsta när enheten inte justeras.
- Observera eventuella MAX-markeringar innan justering

Miljö

- Kontrollera hur varm produkten är på ytan innan brukaren placeras i den. Detta är särskilt viktigt för brukare med okänslig hud eftersom de inte känner värmen eller kylan. Låt produkten svalna innan den används om ytan är varmare än 41 °C.
- För bästa säkerhet och komfort, kontrollera alltid vattentemperaturen innan du badar användaren.

Brukare

- Om brukarens vikt ligger nära produktens maxvärden och/eller om brukaren gör många ofrivilliga rörelser, t.ex. gungar, kan det vara lämpligt att i stället välja en större storlek, som klarar av högre belastning, eller en annan produkt från R82
- Rengör produkten vid byte av användare och desinficera den vid behov. Utför nödvändiga justeringar efter rengöring.

Produkt

- Gör alla lägesinställningar för produkten och tillbehören och kontrollera att alla vred, skruvar och spännen sitter fast ordentligt före användning. Förvara alla verktyg utom räckhåll för barn
- Kontrollera produktens stabilitet innan du placerar brukaren i den
- Produkten kan transporteras på land och i luften, när den inte är i bruk.
- Produkten är endast konstruerad för förflyttning korta sträckor inom samma rum.
- Motståndskraften mot antändning hos denna produkt kan ändras om andra dynor än original R82-dynor används.

Service- och underhållsinformation

Service och underhåll av en medicinteknisk produkt är helt och hållet ägarens ansvar.

Underlåtenhet att utföra service och underhåll av en enhet i enlighet med instruktionerna kan göra att enhetens garanti upphävs. Dessutom kan underlåtenhet att utföra service och underhåll av en enhet äventyra det kliniska tillståndet eller säkerheten för brukare och/eller deras vårdgivare. Utför inte service och underhåll medan brukaren sitter i produkten. Kontakta din lokala återförsäljare om du behöver hjälp med att installera, använda, utföra service på eller underhålla enheten.

Livslängd

Produktens livslängd vid normal användning är 8 år om allt underhåll och all service utförs i enlighet med tillverkarens instruktioner och har påvisbart registrerats. Enheten kan återutges under sin livstid.

Underhållsintervall

Inspektionsintervallen kan variera beroende på användning och slitage. Vi rekommenderar att produkten inspekteras varje år, varje gång den återutges för användning samt efter en längre tids förvaring (längre än 4 månader). Inspektionen ska utföras av en person som känner till hur produkten används.

Checklista för service

Kontrollera och justera följande enligt avsedd användning:

- att tillbehör kan föras in och låsas i fästena längst upp på ryggstödet med hjälp av vredet och handtagen som sitter på fästena
- Sitsen är justerbar och kan låsas på plats.
- fästen och spännen med avseende på slitage
- Att produkten inte har några sprickor eller utslitna delar
- att alla etiketter på produkten är oskadade
- Kontrollera att alla hjulen rör sig fritt och att alla hjullås/-bromsar lätt slås till
- att produktens muttrar och bultar är åtdragna

Reparera eller byt ut skadade eller utslitna delar.

Underhåll

Före varje användning rekommenderas du att:

Torka bort eventuella rester och smuts från produkten med en trasa med varmt vatten och ett milt rengöringsmedel/tvål utan klorin och låt torka före användning. Gör en visuell inspektion med avseende på skadade eller slitna delar.

Tvätt

Huvudprodukt

Denna produkt kan tvättas i 60° med ett milt rengöringsmedel i 10 minuter i en tvättmaskin avsedd för medicinsk utrustning. Torka produkten med hjälp av maskinens torkfunktion.
Demontera alla tillbehör och tvätta dem separat.

Denna produkt kan tvättas i 85° med ett milt rengöringsmedel i 3 minuter i en tvättmaskin avsedd för medicinsk utrustning. Torka produkten med hjälp av maskinens torkfunktion. Demontera alla tillbehör och tvätta dem separat.

Handtvätt

Denna produkt och dess tillbehör kan även tvättas för hand. Tvätta med varmt vatten och ett milt rengöringsmedel/tvål utan klorin och låt alla delar torka före användning.

Desinficering

Produkten kan desinficeras med 70 % desinfektionslösning. Vi rekommenderar att du torkar bort eventuella rester och smuts från produkten med en trasa med varmt vatten och ett milt rengöringsmedel/tvål utan klorin och låter den torka innan du desinficerar den.

Material

- Rostfritt stål
- Polyuretan
- Plast
- Aluminium
- Gummi

Ytbehandling

Följande ytbehandlingsprocesser har använts som skydd mot korrosion:

- Lackerade ytor = polyesterpulverlackering eller ED-beläggning
- Ej lackerade aluminiumdelar = anodiserad beläggning
- Ej lackerade stålytor = galvanisering

SUOMI

Yleistä

Onnittelut uuden R82 tuotteen hankinnasta -maailmanlaajuiselta lasten ja nuorten teknisten apuvälineiden toimittajalta. Tämän käyttöohjeen tarkoituksena on auttaa käyttäjää apuvälineen oikeassa käytössä. Lukekaa tämä User Guide ennen käyttöä ja pitäkää se tallessa tulevaa käyttöä varten.

Käyttötarkoituksella

Apuväline liikuntarajoitteisten lasten ja aikuisten wc-käynteihin, pesuun, kylpemiseen ja suihkussa käymiseen.

Käyttöaiheet

Laitetta voivat käyttää sekä toimintarajoitteiset lapset että aikuiset, jotka eivät pysty säilyttämään istuma-asentoa ilman apuvälinettä tai pitämään yll seisoma-asentoa pesun tai suihkun aikana. Laitteen kohderyhmä perustuu toimintakykyyn. Se ei perustu tiettyyn terveydentilaan tai ikään.

Käyttäjä on laitteessa istuva henkilö. Hoitaja on laitetta käyttävä henkilö. Älä jätä käyttäjää ilman valvontaa. Varmista hoitajan jatkuva valvonta.

Laitetta voidaan käyttää useita kertoja päivässä. Laitteen käytön välillä käyttäjä makaa, seisoo tai istuu toisessa apulaitteessa tai tavanomaisessa laitteessa.

Vasta-aiheet

Tuotteelle ei ole tiedossa vasta-aiheita.

Varotoimet

Erityistä huomiota on kiinnitettävä laitteen kokoonpanoon ja lisävarusteiden käyttöön käyttäjille, joilla on rajoituksia seuraavissa:

- Aistitoiminnot ja kivun aistiminen: harkitse tuotteen ja sen lisävarusteiden antaman tuen aiheuttaman paineen lisätarkistuksia.
- Kyky säilyttää istuma-asento: käytä laitetta lisävarusteiden kanssa (esim. liivit, vyöt tai pöytä).
- Kyky säilyttää pään asento: harkitse sellaisten lisävarusteiden käyttöä, jotka tukevat pään asentoa.

Käyttöalueet

- Tuote on tarkoitettu sisäkäyttöön.
- Tämä laite on tarkoitettu kotihoitokäyttöön.

Mukana toimitettavat työkalut;

- 6 mm:n kuusiokoloavain

CE-todistus

Tämä tuote on lääkinnällisiä laitteita koskevan asetuksen (2017/745) vaatimusten mukainen. Lisäksi tämä tuote on seuraavien vaatimusten mukainen:

- EN 12182
- ISO 17966

CE-merkki täytyy poistaa,

- jos tuote kootaan uudelleen
- jos tuotetta käytetään muuten kuin käyttötarkoituksen mukaisesti ja/tai muuhun kuin sen vaatimustenmukaisuusvakuutuksen mukaiseen tarkoitukseen
- jos tuotetta käytetään yhdessä muiden kuin alkuperäisten R82-varaosien ja varusteiden kanssa.

Jos laite yhdistetään muihin tuotteisiin, yhdistäminen ei saa muuttaa tuotteiden käyttötarkoitusta tai tehdä tuotteisiin muutoksia, jotka voivat vaikuttaa sovellettavien vaatimusten täyttämiseen. Tuotteiden yhdistämisestä vastaavan henkilön/yrityksen on varmistettava, että sovellettavat vaatimukset täyttyvät.

Esimerkkejä sovellettavista vaatimuksista:

- Materiaalien turvallisuus (biologinen yhteensopivuus, syttyvyys), mekaaninen turvallisuus (vakaus, puristumisvaara, yhdistettävyys), sähköturvallisuus

Kierrätys

Tuotteen saavutettua lopullisen käyttöiän, materiaaliosat tulee erotella erikseen kierrätystä tai hävitystä varten. Tarvittaessa ota yhteyttä paikalliseen myyjään varmistaaksesi oikean materiaalin. Ota yhteyttä lähimpään ympäristöpisteeseen, varmistaaksesi materiaalin oikean jätemääräysten mukaisen kierrätyksen.

Lisävarusteet ja varaosat

R82 tuotteet voidaan toimittaa erilaisilla lisävarusteilla, vastaten käyttäjän yksilölliseen tarpeeseen. Varaosat ovat saatavilla tilauksesta. Erikoisvarusteet löytyvät nettisivustoltamme tai lisätietoja saa paikalliselta edustajalta.

R82:n takuu

www.etac.com/support

Myyntiä edeltävät tiedot ja ohjeet

Myyntiä edeltävät tiedot ja ohjeet löytyvät osoitteesta www.etac.com tuotteen alta asiakirjaosiosta.

Turvallisuus

Tuotteen merkkejä, symboleja ja ohjeita ei saa peittää tai siirtää, ja ne tulee olla selkeästi esillä ja luettavissa koko tuotteen käyttöiän ajan. Vaihda tai korjaa välittömästi epäselvät tai vahingoittuneet merkit, symbolit ja ohjeet. Ota yhteyttä paikalliseen edustajaan.

Mikäli laitteeseen liittyviä haittatapahtumia ilmenee, niistä on ilmoitettava paikalliselle jälleenmyyjälle ja kansalliselle toimivaltaiselle viranomaiselle mahdollisimman pian. Paikallinen jälleenmyyjä välittää tiedot valmistajalle.

Vårdare

- Lukekaa kaikki ohjeet ennen käyttöä ja pitäkää ne tallessa tulevaa käyttöä varten. Tuotteen vääränlainen käyttö voi aiheuttaa käyttäjälle vakavan vamman
- Tarkista ennen käyttöä, että kaikki kiinnitykset ja säädöt sekä osat ovat oikein ja paikoillaan. Pidä kaikki työkalut lasten ulottumattomissa
- Käytä aina tarkoitukseen sopivaa nostotekniikkaa ja apuvälinettä
- Varmista tuotteen vakaus ennen kuin sijoitat lapsen apuvälineeseen
- Tämä tuote sisältää pieniä osia, jotka voivat aiheuttaa tukehtumisvaaran, jos ne irrotetaan paikoiltaan.
- Älä koskaan jätä käyttäjää valvomatta tähän tuotteeseen. Varmista, että hoitaja valvoo käyttäjää koko ajan
- Korjauksissa/vaihdoissa saa käyttää ainoastaan R82 alkuperäisiä varaosia, ja säätäminen ja välien asetukset saadaan tehdä ainoastaan toimittajan ohjeistuksen mukaisesti
- Mikäli R82 tuotteessa on ongelma tai mikä tahansa osa on rikkoontunut, lopettakaa tuotteen käyttö heti ja ottakaa välittömästi yhteyttä paikalliseen edustajaan
- Varmista, etteivät liikkuvat osat säädettäessä purista mitään kehon osia tai estä niiden liikuttamista
- Varmista, ettei kehonosia jää puristuksiin tukien/varusteiden asennusaukkoihin.
- Varo, etteivät kehonosat jää puristuksiin, kun asetat tuotteen wc-istuimen päälle.
- Laita jarrut päälle ennen kuin sijoitat lapsen apuvälineeseen
- Käyttäjä ei saa olla tuotteessa, kun sitä nostetaan maasta.
- Kaikki kaasujouset on pidettävä lukittuina, kun laitetta ei säädetä.
- Tiedosta maksimimerkinnät ennen hienosäätöä

Ympäristö

- Tarkasta tuotteen pinnan lämpötila ennen käyttäjän asettamista siihen. Tämä koskee erityisesti käyttäjiä, joiden ihossa ei ole tuntoa, koska he eivät tunne kuumuutta eivätkä kylmyyttä. Jos pinnan lämpötila on yli 41 °C, anna tuotteen jäähtyä ennen käyttöä.
- Turvallisuuden ja mukavuuden takaamiseksi on aina tarkistettava veden lämpötila ennen käyttäjän kylvettämistä.

Käyttäjä

- Jos käyttäjä on lähellä maksimiarvoja ja/tai hänellä on runsaasti hallitsemattomia liikkeitä esim.huojumista, tulee harkita suurempaa kokoa R82 tuotteesta
- Kun vaihdat käyttäjää, puhdista ja desinfioi tuote tarvittaessa. Tee tarvittavat säädöt puhdistuksen jälkeen.

Tuote

- Tarkista ennen käyttöä, että kaikki kiinnitykset ja säädöt sekä osat ovat oikein ja paikoillaan. Pidä kaikki työkalut lasten ulottumattomissa
- Varmista tuotteen vakaus ennen kuin sijoitat lapsen apuvälineeseen
- Avaamaton laite soveltuu maa- ja ilmakuljetuksiin.
- Laite on suunniteltu kulkemaan vain lyhyitä matkoja samassa huoneessa.
- Tämän tuotteen ei katsota olevan syttymätön.
- Tuotteen syttyvyysominaisuudet saattavat muuttua, jos sitä käytetään muun kuin alkuperäisen R82:n kanssa: Tyynyt

Huolto- ja kunnossapitotiedot

Lääkinnällisen laitteen huolto ja ylläpito on kokonaan kyseisen laitteen omistajan vastuulla.

Jos laitetta ei huolleta ja kunnossapidetä ohjeiden mukaisesti, laitteen takuu saattaa raueta. Lisäksi laitteen huollon ja kunnossapidon laiminlyönti voi vaarantaa käyttäjien ja/tai heidän hoitajiensa kliinisen tilan tai turvallisuuden. Älä suorita huolto- ja kunnossapitotöitä, kun käyttäjä on tuotteessa. Ota tarvittaessa yhteys paikalliseen jälleenmyyjään, jos tarvitset apua laitteen käyttöönottoa, käyttöä tai huoltoa ja kunnossapitoa varten.

Käyttöikä

Tämän laitteen käyttöikä normaalissa käytössä on kahdeksan vuotta, jos kaikki kunnossapito- ja huoltotyöt tehdään valmistajan ohjeiden mukaisesti ja dokumentoidaan todistetusti. Laite voidaan luovuttaa uudelle käyttäjälle sen käyttöiän aikana.

Huoltoväli

Tarkastusväliä voidaan muuttaa käytön ja kulumisen mukaan. On suositeltavaa tarkastaa tuote vuosittain, aina kun se otetaan uudelleen käyttöön ja pitkän varastoinnin jälkeen (yli 4 kuukautta). Tarkastuksen saa suorittaa vain henkilö, joka ymmärtää tuotteen käytön.

Huollon tarkastusluettelo:

Tarkista ja säädä seuraavat asiat käyttötarkoituksen mukaan:

- Lisävarusteet voidaan asettaa ja lukita selkänojan yläosassa oleviin kiinnikkeisiin käyttämällä niihin asennettuja nuppia ja kahvoja.
- Istuinta voi säätää ja sen voi lukita paikalleen.
- kiinnikkeet ja soljet kulumisen merkkien varalta
- tuote naarmujen tai kulumisen merkkien varalta
- että tuotteen kaikki tarrat ovat ehjiä
- Tarkista, että kaikki pyörät liikkuvat vapaasti ja kaikki pyörän lukitukset/jarrut toimivat helposti
- että tuotteen mutterit ja pultit on kiristetty kunnolla

Korjaa tai vaihda vaurioituneet tai kuluneet osat.

Kunnossapito

Ennen jokaista käyttökertaa suosittelemme:

Pyyhi tuotteesta kaikki jäämät ja epäpuhtaudet lämpimässä vedessä ja kloorittomassa miedossa pesuaineessa/saippuassa kostutetulla liinalla ja anna tuotteen kuivua ennen käyttöä. Tarkista tuote silmämääräisesti vaurioituneiden tai kuluneiden osien suhteen.

Pesu

Päätuote

Tämä tuote voidaan pestä 60 °C:ssa miedolla pesuaineella 10 minuutin ajan lääketieteellisille laitteille tarkoitetussa pesukoneessa. Käytä tuotteen kuivaamiseen koneen kuivaustoimintoa. Irrota kaikki lisävarusteet ja pese ne erikseen.

Tämä tuote voidaan pestä 85 °C:ssa käyttämällä mietoa pesuainetta 3 minuutin ajan lääketieteellisille laitteille tarkoitetussa pesukoneessa. Käytä tuotteen kuivaamiseen koneen kuivaustoimintoa. Irrota kaikki lisävarusteet ja pese ne erikseen.

Käsinpesu

Tämä tuote ja sen lisävarusteet voidaan pestä myös käsin. Käytä lämmintä vettä ja mietoa pesuainetta/saippuaa ilman klooria ja anna kaikkien osien kuivua ennen käyttöä.

Desinfiointi

Tuote voidaan desinfioida 70-prosenttisella IPA-desinfiointinesteellä. Suositeltavaa on pyyhkiä tuotteesta kaikki jäämät ja epäpuhtaudet lämpimässä vedessä ja kloorittomassa miedossa pesuaineessa/saippuassa kostutetulla liinalla ja antaa tuotteen kuivua ennen desinfiointia.

Materiaalit

- Ruostumatonta terästä
- Polyuretaania
- Muovia
- Alumiinia
- Kumia

Pintakäsittely

Korroosionestoon käytettiin seuraavia pintakäsittelymenetelmiä:

- Lakatut pinnat = polyesterijauhemaali tai elektroforeesipinnoite
- Lakkaamattomat alumiiniosat = eloksoitu pinnoite
- Lakkaamattomat teräspinnat = galvanointi

R82 A/S

Parallelvej 3
8751 Gedved
Denmark
Tel +45 79 68 58 88
Fax +45 75 66 51 92
R82@etac.com
etac.com

UKRP

Unit 60, Hartlebury Trading Estate,
Hartlebury,
Kidderminster, Worcestershire, DY10 4JB

DISTRIBUTOR:

M1063
Reserving our rights for printer's error or discontinued products
Please find an updated edition on our website etac.com
The design and patents are all registered design and patents of R82.
© 2021 R82 A/S All rights reserved The R82 logo and the icons are registered trademarks of R82 A/S